Kvalifikuotas elektroninis parašas
ROKAS MASEVIČIUS
2026-07-28 08:19:02 GMT+3
Paskirtis: Parašas

Kvalifikuotas elektroninis parašas
VITA PIGALEVIENĖ
2026-07-28 08:27:39 GMT+3
Paskirtis: Parašas

Kvalifikuotas elektroninis parašas
ROBERTAS JAUTAKIS
2026-07-28 08:29:03 GMT+3
Paskirtis: Parašas

URBANLINE

Statinio projektuotojas: UAB „URBAN LINE“
Įmonės kodas: 300149157
Adresas: Liepkalnio g. 85, 02120 Vilnius
Tel. / el. p.: +370 699 19380 / info@urbanline.lt

STATYTOJAS	**Jonavos rajono savivaldybė**
STATYTOJO ADRESAS	**Žeimių g. 13, 55158 Jonava**
UŽSAKOVAS	**Jonavos rajono savivaldybės administracija**
UŽSAKOVO ADRESAS	**Žeimių g. 13, 55158 Jonava**
SUTARTIES PAVADINIMAS	**Projektavimo paslaugų sutartis Nr. 1T-180**
STATINIO PROJEKTO PAVADINIMAS	**Fabriko g. atkarpos nuo Topolių g. iki J. Basanavičiaus g. rekonstravimo, dešinėje pusėje įrengiant pėsčiųjų-dviračių taką, ir lietaus nuotekų tinklų statybos Jonavos m., Jonavos r. sav. projektas**
STATINIO PROJEKTO NUMERIS	**UL-24-0149**
STATINIO PROJEKTO ETAPAS	**Statinio rekonstravimo ir naujo statinio statybos techninis projektas**
STATINIO PAVADINIMAS	**02 Inžineriniai tinklai: nuotekų šalinimo tinklai (lietaus nuotekų šalinimo tinklai)**
STATINIO KATEGORIJA	**02 Ypatingieji statiniai, nesudėtingieji statiniai**
STATINIO PROJEKTO DALIS	**Vandentiekio ir nuotekų šalinimo dalis**
BYLOS ŽYMUO	**VN**
BYLOS LAIDOS ŽYMUO	**0**
BYLOS IŠLEIDIMO DATA	**2026-01**

Statytojas Tvirtinu

Projektuotojas ir pareigos	Kvalifikaciją patvirtinančio dok. Nr.	Vardas Pavardė
UAB „URBAN LINE” DIREKTORIAUS PAVADUOTOJAS		**Robertas Jautakis**
STATINIO PROJEKTO VADOVAS	37326	**Robertas Jautakis**
STATINIO PROJEKTO KOORDINATORĖ		**Vita Pigalevienė**
PROJEKTO DALIES VADOVAS	34948	**Rokas Masevičius**

STATINIO PROJEKTO SUDĖTIES ŽINIARAŠTIS

Eilės Nr.	*Bylos žymuo*	*Laida*	*Pavadinimas*	*Pastabos*
1.	BD / SA	0	Bendroji dalis / Architektūrinė dalis	
2.	S	0	Susisiekimo dalis	
3.	VN	0	Vandentiekio ir nuotekų šalinimo dalis	
4.	E	0	Elektrotechnikos dalis	
5.	ER	0	Elektroninių ryšių dalis	
6.	SO	0	Pasirengimo statybai ir statybos darbų organizavimo dalis	
7.	KS	0	Statybos skaičiuojamosios kainos nustatymo dalis	

0	2026-03	Statybos leidimui ir konkursui		
Laida	*Išleidimo data*	*Laidos statusas. Keitimo priežastis (jei taikoma)*		
Kval. patv. dok. Nr.	**URBANLINE** Liepkalnio g. 85, 02120 Vilnius; Tel. Nr. +370 699 19380; Įmonės kodas: 300149157		*Statinio projekto pavadinimas* **FABRIKO G. ATKARPOS NUO TOPOLIŲ G. IKI J. BASANAVIČIAUS G. REKONSTRAVIMO, DEŠINĖJE PUSĖJE ĮRENGIANT PĖSČIŲJŲ-DVIRAČIŲ TAKĄ, IR LIETAUS NUOTEKŲ TINKLŲ STATYBOS JONAVOS M., JONAVOS R. SAV. PROJEKTAS** *Statinio numeris ir pavadinimas* -	
37326	SPV	R. Jautakis		
			Dokumento pavadinimas **STATINIO PROJEKTO SUDĖTIES ŽINIARAŠTIS**	*Laida* 0
LT	*Statytojas ir (arba) Užsakovas* **JONAVOS RAJONO SAVIVALDYBĖ / JONAVOS RAJONO SAVIVALDYBĖS ADMINISTRACIJA**		*Dokumento žymuo* **UL-24-0149-XX-TP-PSŽ-01**	*Lapas* 1 *Lapų* 1

STATINIO PROJEKTO SUDĖTIES ŽINIARAŠTIS

Eilės Nr.	*Bylos žymuo*	*Laida*	*Pavadinimas*	*Pastabos*
1.	VN	0	Vandentiekio ir nuotekų šalinimo dalis	

STATINIO PROJEKTO DALIES DOKUMENTŲ ŽINIARAŠTIS

TEKSTINIAI DOKUMENTAI

Dokumento žymuo	*Lapų sk.*	*Laida*	*Dokumento pavadinimas*	*Pastabos*	*Lapo Nr.*
-	1	0	Antraštinis lapas		
UL-24-0149-XX-TP-VN.PDSŽ	1	0	Statinio projekto dalies dokumentų žiniaraštis		
UL-24-0149-XX-TP-PSŽ-01	1	0	Statinio projekto sudėties žiniaraštis		
UL-24-0149-XX-TP-VN.AR	4	0	Aiškinamasis raštas		
UL-24-0149-XX-TP-VN.TS	12	0	Techninė specifikacija		
UL-24-0149-XX-TP-VN.SŽ	4	0	Sąnaudų ir kiekių žiniaraštis		

PRIDEDAMIEJI DOKUMENTAI I

Dokumento žymuo	*Lapų sk.*	*Laida*	*Dokumento pavadinimas*	*Pastabos*	*Lapo Nr.*
-	5	-	UAB „Jonavos vandenys“ techninės sąlygos 2026-01-30 Nr. S -65 (1.6)		
-	1	-	Projekto dalies vadovo atestatas		
UL-24-0149-XX-TP-PSTSL-01	1	0	Statinio projekto sprendinių tarpusavio suderinimo lemtelė		
-	2	-	UAB „Jonavos vandenys“ derinimas		

GRAFINIAI DOKUMENTAI

Dokumento žymuo	*Lapų sk.*	*Laida*	*Dokumento pavadinimas*	*Pastabos*	*Lapo Nr.*
UL-24-0149-01-TP-VN.B-01	1	0	Sklypo planas su paviršinių nuotekų tinklais, M 1:500		
UL-24-0149-01-TP-VN.B-02	5	0	Paviršinių nuotekų išilginiai profiliai		
UL-24-0149-01-TP-VN.B-03	1	0	Šulinių, taškų koordinatės		
UL-24-0149-01-TP-VN.B-04	1	0	Lietaus surinkimo šulinėlių schemos		
UL-24-0149-01-TP-VN.B-05	1	0	Lietaus šulinių schemos		

0	2026-03	Statybos leidimui ir konkursui
Laida	*Išleidimo data*	*Laidos statusas. Keitimo priežastis (jei taikoma)*

Kval. patv. dok. Nr.	**URBANLINE** Liepkalnio g. 85, 02120 Vilnius; Tel. Nr. +370 699 19380; Įmonės kodas: 300149157		*Statinio projekto pavadinimas* **FABRIKO G. ATKARPOS NUO TOPOLIŲ G. IKI J. BASANAVIČIAUS G. REKONSTRAVIMO, DEŠINĖJE PUSĖJE ĮRENGIANT PĖSČIŲJŲ-DVIRAČIŲ TAKĄ, IR LIETAUS NUOTEKŲ TINKLŲ STATYBOS JONAVOS M., JONAVOS R. SAV. PROJEKTAS**	
			Statinio numeris ir pavadinimas **-**	
37326	SPV	R. Jautakis		
34948	SPDV	R. Masevičius	*Dokumento pavadinimas* **STATINIO PROJEKTO DALIES DOKUMENTŲ ŽINIARAŠTIS**	*Laida* 0
LT	*Statytojas ir (arba) Užsakovas* **JONAVOS RAJONO SAVIVALDYBĖ / JONAVOS RAJONO SAVIVALDYBĖS ADMINISTRACIJA**		*Dokumento žymuo* **UL-24-0149-XX-TP-VN-PDSŽ-01**	*Lapas* 1 *Lapų* 1

AIŠKINAMASIS RAŠTAS

Ruošiant Fabrikos g. atkarpos nuo Topolių g. iki J. Basanavičiaus g, rekonstravimo įrengiant pėsčiųjų dviračių takus, Jonavos m., Jonavos r. sav. projektą, projektuojami ir paviršinių nuotekų šalinimo ir drenažo tinklai.

ATKARPOS ((ŠVIESOS TAKO) NUO VASARIO 16-OSIOS G. IKI JONINIŲ SLĖNIO)

Techninio projekto sprendiniai atlikti pagal Lietuvos Respublikoje galiojančias statybines normas ir taisykles. Statybinėms medžiagoms ir gaminiams, naudojamiems statyboje, taikomi galiojantys valstybiniai standartai bei europiniai EN standartai, kurių vartojimas yra įteisintas Lietuvos Respublikos atitinkamų žinybų.

Rengiant vandentiekio ir nuotekų šalinimo dalį vadovautis:
- Projektavimo užduotimi.
- Projekto susisiekimo dalimi;
- Topografine nuotrauka;
- STR 2.07.10:2003 “Vandentiekis ir nuotekų šalintuvas. Pastato inžinerinės sistemos. Lauko inžineriniai tinklai”;
- Inžineriniais geologiniais tyrinėjimais;
- ĮT ŽS 17 „Automobilių kelių žemės darbų atlikimo ir žemės sankasos įrengimo taisyklės“;
- KPT VNS 16 „Automobilių kelių vandens nuleidimo sistemų projektavimo taisyklės“.

Šioje projekto dalyje yra sprendžiamos paviršinių nuotekų lauko inžinerinės sistemos.

Susidarančių lietaus nuotekų kiekiai
Lietaus nuotakyno paskaičiavimams priimti sekantys duomenys.
Lietaus nuotekos surenkamos nuo kelio (asfaltas) ir žaliųjų plotų.
Nuotėkio koeficientas nuo kietų, vandeniui nelaidžių dangų C = 0,83.
Nuotėkio koeficientas nuo žaliųjų plotų C = 0,20.
Lietaus vandens kiekis nuo šių teritorijų paskaičiuojamas vadovaujantis STR 2.07.01:2003 9 priedo rekomendacijomis.
Skaičiuotinas sekundinis lietaus nuotekų debitas iš baseinų paskaičiuojamas:
Qmax = I x F x C, l/s;

I – lietaus intensyvumas (l/s · ha);
F – skaičiuotinas nuotekio baseino plotas (ha);

0	2026-03	Statybos leidimui ir konkursui			
Laida	*Išleidimo data*	*Laidos statusas. Keitimo priežastis (jei taikoma)*			
Kval. patv. dok. Nr.	**URBANLINE** Liepkalnio g. 85, 02120 Vilnius; Tel. Nr. +370 699 19380; Įmonės kodas: 300149157		*Statinio projekto pavadinimas* **FABRIKO G. ATKARPOS NUO TOPOLIŲ G. IKI J. BASANAVIČIAUS G. REKONSTRAVIMO, DEŠINĖJE PUSĖJE ĮRENGIANT PĖSČIŲJŲ-DVIRAČIŲ TAKĄ, IR LIETAUS NUOTEKŲ TINKLŲ STATYBOS JONAVOS M., JONAVOS R. SAV. PROJEKTAS** *Statinio numeris ir pavadinimas* -		
37326	SPV	R. Jautakis			
34948	SPDV	R. Masevičius	*Dokumento pavadinimas* **AIŠKINAMASIS RAŠTAS**		*Laida* 0
LT	*Statytojas ir (arba) Užsakovas* **JONAVOS RAJONO SAVIVALDYBĖ / JONAVOS RAJONO SAVIVALDYBĖS ADMINISTRACIJA**		*Dokumento žymuo* **UL-24-0149-XX-TP-VN-AR-01**	*Lapas* 1	*Lapų* 4

C – paviršiaus nuotekų koeficientas, kietų dangų C = 0,83; iš dalies laidžių dangų C =0,40; žaliųjų plotų C = 0,20.
Lietaus intensyvumas paskaičiuojamas pagal formulę:

$$I = \frac{A}{T+B} + c, \text{ l/(s·ha)},$$

kai: A, B, c – lietaus parametrai, priklausantys nuo vietos geografinių – klimatinių sąlygų ir nuo nuotakyno ištvinimo retmens dydžio p; T – lietaus trukmė, min. Ištvinimo retmuo parenkamas iš STR 2.07.01:2003 9 priedo 9.1 lent. p=1, t. y. nuotakų tiesimo sąlygos priimamos tarp vidutinių ir palankių, nes baseino plotas <150 ha, o vidutinis paviršiaus nuolydis didesnis kaip 0,005. Lietaus intensyvumo parametrai parenkami analogiški Vilniaus pagal 10 priedą:
A = 2780; B = 7,7; c = 6,5. Trukmė priimta T=9 min.

Skaičiavimai patikslinti. Retmuo parinktas p=2 vertinant vidutines nuotakų tekėjimo sąlygas.Cvid - vidutinis nuotėkio koeficientas paskaičiuojamas;

$$C_{vid} = \frac{\sum C_i \cdot F_i}{F},$$

kai: Ci – būdingų nuotėkio baseino paviršių nuotėkio koeficientai. Fi – tam tikromis savybėmis pasižyminti nuotėkio baseino dalis , ha; F – skaičiuotinas nuotėkio baseino plotas, ha.

I=173,01 l/s/ha

Skaičiuotinė lietaus trukmė imama lygi laikui, per kurį lietaus nuotekos atiteka nuo tolimiausio nuotėkio baseino taško iki skaičiuojamo skerspjūvio, ir apskaičiuojama taip:

$$T = t_{kon} + t_l + t_v, \text{ min},$$

kai: tkon – paviršinio koncentravimosi trukmė, imama lygi laikui, per kurį išlytas vanduo koncentruojasi į sroveles ir teka teritorijos paviršiumi arba vietiniais kvartalo nuotakais iki gatvės, min. Paviršinio koncentravimosi trukmė apskaičiuojama arba imama tokio dydžio: gyvenamuosiuose rajonuose be požeminio kvartalinio lietaus nuotakyno – 5–10 min, su požeminiu kvartaliniu nuotakynu – 3–5 min. Skaičiuojant požeminį kvartalinį lietaus nuotakyną, paviršinės koncentracijos laikas imamas 2–3 min;
tl – laikas, reikalingas lietaus nuotekoms nutekėti gatvės lataku iki artimiausio lietaus šulinėlio, apskaičiuojamas taip:

$$t_l = 0.021 \sum \frac{l_l}{v_l}, \text{ min},$$

kai: ll – latako ar jo atkarpos ilgis, m; vl – skaičiuotinis lietaus nuotekų tekėjimo gatvės lataku greitis, m/s, (priklausomai nuo gatvės nuolydžio imamas 1–3 m/s). Jei kvartale yra požeminis lietaus nuotakynas, tai tl = 0;
tv – laikas, per kurį lietaus nuotekos atiteka nuotakynu iki skaičiuojamo skerspjūvio; apskaičiuojamas taip:

$$t_v = 0{,}017 \sum \frac{l_v}{v_v}, \text{ min},$$

kai: lv – skaičiuotinės lietaus nuotakyno trasos barų ilgiai, m; vv – lietaus nuotekų tekėjimo greičiai šiuose nuotakyno baruose, m/s.
T=5+2+2= 9 min

Susidarantys lietaus debitai

Ruožas	C(žali plotai), ha	C(kietos dangos), ha	Cvid, ha	I, l/s/ha	F, ha	Qmax, l/s
	0,5	1,3	0,66	173,01	1,80	203,98

Drenažo rinktuvo skersmuo nustatomas hidrauliniais skaičiavimais, su sąlyga, kad maksimalus skaičiuojamasis debitas rinktuvu pratekėtų neslėgiminiu režimu.

Maksimalus $Q_r=Q_a+Q_g+Q_{p,}$

čia: Q_a – atmosferinio maitinimo skaičiuojamasis debitas;

Q_g – gruntinio maitinimo skaičiuojamasis debitas;

Q_p – paviršinio vandens skaičiuojamasis debitas.

Lietuvoje vyrauja atmosferinis maitinimo tipas, todėl skaičiuosime tik jo debitą. Paviršinis vanduo į rinktuvą nepatenka.

$Q_a=q \cdot A$, l/s

čia: q – projektinis drenažo nuotėkio modulis, priimamas 0,7;

A – drenuojamas plotas, ha.

Norint apskaičiuoti, koks turi būti drenažo skersmuo, imame ilgiausią jo atkarpą 120 m, minimalų nuolydį 0,3%, sausinamą plotį 5,0 m.

$Q_a=q \cdot A=0,7 \cdot 0,060=0,042$ l/s.

Iš nomogramų pagal nuolydį 0,3% matome, kad 0,3 l/s debitą talpintų ir PEHD DN 90/76 mm skersmens drenažo vamdžiai.

Patikriname pagal formulę, skirtą gofruotų perforuotų plastikinių drenažo vamzdžių skersmens parinkimui:

$Q=3,87 \cdot i^{0,588} \cdot D^{2,99}$;

čia: Q – vandens debitas l/s;

i – vamzdžių nuolydis%;

D – vamzdžių vidaus diametras dm.

$Q=3,87 \cdot 0,03^{0,588} \cdot 1,13^{2,99}=3,87 \cdot 0,127 \cdot 1,44=0,70$ l/s.

Iš to darome išvadą, kad PEHD DN 113/126 mm skersmens rinktuvas, esant nuolydžiui 0,3%, talpina debitą iki 0,70 l/s.

Projektuojami nauji, paviršinių nuotekų tinklai d110, d160, d200, d250, d400, d500, d600 mm.

Projektuojami paviršinių nuotekų tinklai surinks lietaus nuotekas nuo gatvės. Tinklų klojimo būdą pasirenka rangovas. Klojant atviru būdu naudojami PP arba PVC beslėgiai vamzdžiai, klojant PE-RC vamzdžus galima atviru ir uždaru būdu.

Projektuojami paviršinių nuotekų tinklai gatvėje. Didžioji dalis lietaus surinkimo grotelių įrengiamos bordiūruose. Lietaus nuotekų dangčiai sunkaus tipo „plaukiojančius“ hermetiškus dangčius apkrovos 40t su ilgaamže keičiama tarpine, automatiniu fiksavimu. Dangčiai patenkantys ant šaligatvio ar žaliosios zonos hermetiškus dangčius su ilgaamže keičiama tarpine, automatiniu fiksavimu apkrovai iki 12,5 t.

Gatvės drenažo sprendiniai pateikti susisiekimo dalyje.

TECHNINIAI PROJEKTUOJAMO OBJEKTO RODIKLIAI

Pavadinimas	Mato vienetas	Kiekis	Pastabos
IV. INŽINERINIAI TINKLAI:			
1. Nuotekų šalinimo tinklai: lietaus vandens tinklai			Nauja statyba,
1.1. Tinklo ilgis*		810	
1.2. Vamzdžių skersmuo		110; 160; 200, 250, 400, 500; 600	Ypatingasis st.
2. Nuotekų šalinimo tinklai: lietaus vandens tinklai			Nauja statyba,
2.1. Tinklo ilgis*		25	
2.2. Vamzdžių skersmuo		200	Nesudėtingas I gr. st.
3. Nuotekų šalinimo tinklai: lietaus vandens tinklai			Nauja statyba,
3.1. Tinklo ilgis*		23	
3.2. Vamzdžių skersmuo		200	Nesudėtingas I gr. st.
4. Nuotekų šalinimo tinklai: lietaus vandens tinklai			Nauja statyba,

4.1. Tinklo ilgis*		34	
4.2. Vamzdžių skersmuo		200	Nesudėtingas I gr. st.

Inžinerinių tinklų apsaugos zona – 2,0 nuo vamzdžio krašto į abi puses kai tinklas įgilintas iki 2,5 m, esant giliau – 3,0 m, esant d400-d1000 – 5,0 m, esant ≥d1000 – 7,0 m.

TECHNINĖS SPECIFIKACIJOS

1. *Bendrosios techninės specifikacijos*

Šiose techninėse specifikacijose aprašoma požeminių vamzdžių paruošimas, tiekimas, bei pastatymas, įskaitant visus kasybos ir tranšėjų užpylimo darbus.

Naudojamiems importiniams gaminiams (vamzdžiams, armatūrai, fasoninėms dalims ir prietaisams) turi būti pateikti dokumentai ir kokybės sertifikatai, patvirtinantys, kad gaminys atitinka nustatytus Lietuvos Respublikoje jam keliamus reikalavimus.

Statytojas vykdantis vandentiekio ir nuotekų tinklų statybos darbus, turi turėti apmokytą brigadą ir atestatą šių darbų vykdymui. Standartai, kuriais Rangovas/Statytojas privalo vadovautis:

1. Lietuvoje galiojančiais standartais;
2. Europos Sąjungoje galiojančiais standartais;
3. Tarptautiniais standartais (ISO, ir kt.);
4. Tinklai turi būti sumontuoti iš tokių statybos produktų, kurių savybės norimą statinio naudojimo trukmę užtikrintų esminius nuotekų sistemos reikalavimus STR 2.07.01:2003.

2. *Darbų sauga*

Visais darbų saugos klausimais būtina vadovautis DT 5-00 „Saugos ir sveikatos taisyklės statyboje“ ir „Kėlimo kranų naudojimo taisyklės“.

3. *Medžiagos*

Visi vamzdžiai, sklendės, kita armatūra ir technologinė įranga bei sujungiamosios vamzdyno dalys turi atitikti atitinkamus Lietuvos ar tarptautinius standartus ir normas.

Kad sumažinti sujungimų skaičių, vamzdžiai turi būti užsakomi didžiausių galimų ilgių. Rangovas/Statytojas atsako už visų medžiagų tiekimą pakankamais kiekiais ir nedelsiant, prieš pateikdamas bet kokį užsakymą, ypač importuojamiems gaminiams, pasitikrina būtinus jų kiekius.

Importuojamos medžiagos ir komponentai turi atitikti tarptautinius ISO, EN, DIN ar kitus standartus, su sąlyga, kad jie adekvatūs reikalaujamiems standartams.

4. *Nuotekų vamzdžiai*

4.1. Polivinilchloridiniai (PVC) vamzdžiai ir fasoninės dalys

Eil. Nr.	Techniniai reikalavimai ir parametrai	Dydis, sąlyga
Bendrieji parametrai		
1.	Standartai	LST EN 1401-1:2019 arba lygiavertis;

2.	Sertifikavimas	Produkto sertifikavimas turi būti atliktas Lietuvos akredituotoje sertifikavimo įstaigoje turinčioje teisę atlikti produktų sertifikavimą pagal aktualią standartų redakciją.
3.	Vamzdžio klojimo būdas	Skirtas kloti atviru būdu su smėlio paklotu.
4.	Medžiaga	PVC (monolitas).
5.	Spalva	Ruda
6.	Vamzdžio išorinė sienelė	Lygi.
7.	Vamzdžio vidinė sienelė	Lygi.
8.	Ant vamzdžio išorinės sienelės turi būti nurodoma	Žymėjimas: • Standartas (EN 1401) • Gamintojas (pvz. Gamintojas); • Vamzdžio nominalus skersmuo ir sienelės storis (pvz. 110x10); • Apkrovos klasė (SN4 arba SN8); • Medžiaga (PVC); • Gamybos data (pvz. 2017).
9.	Vamzdžių sujungimas	Mova, lygus galas tipo jungtis.
10.	Tarpinė	NBR arba EPDM pagal LST EN 681-1 arba lygiavertį standartą. Atitinkama sandarinimo medžiaga pateikiama užsakymo metu
Dokumentai		
11.	Dokumentai pateikiami pirkimo metu	• Pateikti galiojančio eksploatacinių savybių pastovumo sertifikato kopiją lietuvių kalba; • Pateikti Eksploatacinių savybių deklaraciją (pagal STR 1.01.04:2015).
12.	Dokumentai pateikiami pristatant medžiagas	Pateikti Eksploatacinių savybių deklaraciją (pagal STR 1.01.04:2015).
Pasirenkami parametrai		
13.	PVC apkrovos klasė	Nurodoma užsakant: • SN4 (vamzdžius klojant iki 6 metrų gylio) • SN8 (vamzdžius klojant nuo 6 metrų gylio) Pastaba*: po važiuojamąją dalimi, transporto aikštelėmis, statiniais, esant nestabiliam, išjudintam gruntui ar esant kitoms rizikos sąlygoms, klojami ne mažesnės kaip SN8 apkrovos klasės vamzdžiai, neatsižvelgiant į gylį.

4.2. Polipropileno (PP) profiliuoti savitakiniai nuotekų vamzdžiai ir fasoninės dalys

Eil. Nr.	**Techniniai parametrai ir reikalavimai**	**Dydis, sąlyga**
Bendrieji parametrai		
1.	Standartai	LST EN 13476-3 arba lygiavertis.
2.	Sertifikavimas	Produkto sertifikavimas turi būti atliktas Lietuvos akredituotoje sertifikavimo įstaigoje turinčioje teisę atlikti produktų sertifikavimą pagal aktualią standartų redakciją.
3.	Vamzdžio klojimo būdas	Skirtas kloti atviru būdu su smėlio paklotu.
4.	Medžiaga	PP.
5.	Spalva	Juoda, ruda.
6.	Vamzdžio išorinė sienelė	Profiliuota.

7.	Vamzdžio vidinė sienelė	Lygi.
8.	Žiedinis lankstumas	Ne mažiau kaip RF30.
9.	Ant vamzdžio išorinės sienelės turi būti nurodoma	Žymėjimas: • Standartas (EN 13476-3); • Gamintojas (pvz. Gamintojas); • Vamzdžio išorinis/vidinis diametras (pvz. 400x392); • Vamzdžio medžiaga (PP); • Apkrovos klasė (SN8 arba SN16); • Žiedinis lankstumas (RF30); • Gamybos data (pvz. 2017).
10.	Vamzdžių sujungimas	Mova, lygus galas tipo.
11.	Tarpinė	NBR arba EPDM pagal LST EN 681-1 arba lygiavertį standartą. Atitinkama sandarinimo medžiaga pateikiama užsakymo metu
Dokumentai		
12.	Dokumentai pateikiami pirkimo metu	• Pateikti galiojančio eksploatacinių savybių pastovumo sertifikato kopiją lietuvių kalba; • Pateikti Eksploatacinių savybių deklaraciją (pagal STR 1.01.04:2015).
13.	Dokumentai pateikiami pristatant medžiagas	Eksploatacinių savybių deklaraciją (pagal STR 1.01.04:2015).l
Pasirenkami parametrai		
14.	Apkrovos klasė	Nurodoma užsakant: SN8; SN16.

4.3. Polipropileninių (PP) lygiasienių trisluoksnių nuotekų vamzdžių ir fasoninių dalių techniniai reikalavimai

Eil. Nr.	**Techniniai parametrai ir reikalavimai**	**Dydis, sąlyga**
Bendrieji parametrai		
1.	Standartai	LST EN 13476-2 arba lygiavertis.
2.	Sertifikavimas	Produkto sertifikavimas turi būti atliktas Lietuvos akredituotoje sertifikavimo įstaigoje turinčioje teisę atlikti produktų sertifikavimą pagal aktualią standartų redakciją.
3.	Vamzdžio klojimo būdas	Skirtas kloti atviru būdu su smėlio paklotu.
4.	Medžiaga	Polipropilenas (PP).
5.	Spalva	Juoda, ruda.
6.	Vamzdžio išorinė sienelė	Lygi.
7.	Vamzdžio vidinė sienelė	Lygi.
8.	Žiedinis lankstumas	Ne mažiau kaip RF30.

9.	Ant vamzdžio išorinės sienelės turi būti nurodoma	Žymėjimas: • Standartas (EN 13476-2); • Gamintojas (pvz. Gamintojas); • Vamzdžio išorinis/vidinis diametras (pvz. 400x392); • Vamzdžio medžiaga (PP); • Apkrovos klasė (SN8 arba SN16); • Žiedinis lankstumas (RF30); • Gamybos data (pvz. 2020).
10.	Vamzdžių sujungimas	Mova, lygus galas tipo.
11.	Tarpinė	NBR arba EPDM pagal LST EN 681-1 arba lygiavertį standartą. Atitinkama sandarinimo medžiaga pateikiama užsakymo metu
Dokumentai		
12.	Dokumentai Pateikiami pirkimo metu	• Galiojančio eksploatacinių savybių pastovumo sertifikato kopiją lietuvių kalba. • Eksploatacinių savybių deklaraciją (pagal STR 1.01.04:2015).
13.	Dokumentai pateikiami pristatant medžiagas	Eksploatacinių savybių deklaraciją (pagal STR 1.01.04:2015).
Pasirenkami parametrai		
14.	Apkrovos klasė	Nurodoma užsakant: • SN8; • SN16.

4.4. Polietileninių (PE100 RC) slėginių vamzdžių techniniai reikalavimai

Eil. Nr.	**Techniniai parametrai ir reikalavimai**	**Dydis, sąlyga**
Bendrieji parametrai		
1.	Standartai	LST EN 13476-2 arba lygiavertis.
2.	Sertifikavimas	Produkto sertifikavimas turi būti atliktas Lietuvos akredituotoje sertifikavimo įstaigoje turinčioje teisę atlikti produktų sertifikavimą pagal aktualią standartų redakciją.
3.	Vamzdžio klojimo būdas	Skirtas kloti atviru būdu su smėlio paklotu.
4.	Medžiaga	Polipropilenas (PP).
5.	Spalva	Juoda, ruda.
6.	Vamzdžio išorinė sienelė	Lygi.
7.	Vamzdžio vidinė sienelė	Lygi.
8.	Žiedinis lankstumas	Ne mažiau kaip RF30.
9.	Ant vamzdžio išorinės sienelės turi būti nurodoma	Žymėjimas: • Standartas (EN 13476-2); • Gamintojas (pvz. Gamintojas); • Vamzdžio išorinis/vidinis diametras (pvz. 400x392); • Vamzdžio medžiaga (PP); • Apkrovos klasė (SN8 arba SN16); • Žiedinis lankstumas (RF30); • Gamybos data (pvz. 2020).

10.	Vamzdžių sujungimas	Mova, lygus galas tipo.
11.	Tarpinė	NBR arba EPDM pagal LST EN 681-1 arba lygiavertį standartą. Atitinkama sandarinimo medžiaga pateikiama užsakymo metu
Dokumentai		
12.	Dokumentai pateikiami pirkimo metu	• Galiojančio eksploatacinių savybių pastovumo sertifikato kopiją lietuvių kalba. • Eksploatacinių savybių deklaraciją (pagal STR 1.01.04:2015).
13.	Dokumentai pateikiami pristatant medžiagas	Eksploatacinių savybių deklaraciją (pagal STR 1.01.04:2015).
Pasirenkami parametrai		
14.	Apkrovos klasė	Nurodoma užsakant: • SN8; • SN16.

5. *Vamzdžių transportavimas*

Vamzdžiams transportuoti skirta technika turi turėti tokio ilgio kėbulą, kad transportuojant vamzdžius jie nekabėtų ore. Kėbulas turi būti su šoninėmis atramomis ir negali turėti aštrių briaunų galinčių pažeisti vamzdžio vientisumą. Jei tik yra galimybė vamzdžiai turi būti transportuojami gamykliniame įpakavime ar ant gamyklinių padėklų. Jei nėra tokios galimybės turi būti užtikrinta, kad transportavimo metu nebus pažeistas vamzdžio galas, jo paviršius nebus įbrėžtas ar įlenktas. Patartina naudoti tarpinius vamzdžių surišimus ir kur įmanoma medinius rėmus.
Pakraunant ar iškraunat vamzdžius turi būti naudojamos plokščios virvės, kurių plotis turi būti ne mažesnis kaip 300 mm (jei gamintojas nenurodo kitaip). Draudžiama vamzdžių krovos darbams naudoti metalines grandines, lynus, griebtuvus ar kitus prietaisus, kurie gali pažeisti vamzdžio vientisumą.
Atliekant krovos darbus vamzdžiai turi būti nuleidžiami ant pagrindo švelniai, kad nesusidarytų smūgis, kuris paveiktų vamzdžio savybes. Draudžiama vamzdžius mėtyti juos iškraunant ar pakraunant. Taip pat negalima juos ridenti ar vilkti žeme.

6. *Vamzdžių sandėliavimas*

Rangovas/Statytojas turi užtikrinti tinkamą laikiną vamzdžių sandėliavimą. Vamzdžiams sandėliuoti turi būti skirta teritorijos dalis, kurioje nebūtų laikomi jokie kiti įrenginiai ar medžiagos. Sandėliavimo vietos pagrindas turi būti tinkamas (kietas) vamzdžių sandėliavimui. Jis turi būti atsparus mechaniniam vamzdžių poveikiui ir neturi turėti neigiamo poveikio vamzdžiams. Vamzdžių saugojimo vieta turi turėti pastogę jei vamzdžiai bus saugojami vasarą. Pastogė reikalinga vamzdžiams apsaugoti nuo saulės spindulių ir karščio. Šie veiksniai gali turėti neigiamą įtaką vamzdžių medžiagai.
Vamzdžiams sandėliuojamiems ne gamintojo pakuotėje turi būti įrengtos medinės atramos, kurios turi būti išdėstytos pagal gamintojo rekomendacijas. Jei vamzdžiai kraunami vienas ant kito apatinė dalis turi būti įtvirtinta taip, kad sukrauta rietuvė neišsiskleistų. Bet kokia rietuvė privalo atitikti gamintojo, vamzdžių sandėliavimui keliamus reikalavimus, bet negali viršyti 2 m arba 2 vamzdžių aukštį, pasirenkant didesnę reikšmę.
Vamzdžiai turi būti sukrauti taip, kad jų movos niekur nesiremtų, jos turi būti išsikišusios. Nuostoliai patirti dėl vamzdžių sandėliavimo taisyklių nesilaikymo priskiriami Rangovui.

7. *Ženklinimas*

Eil. Nr.	**Techniniai parametrai ir reikalavimai**	**Dydis, sąlyga**

1.	Stovo medžiaga	Apvalus plieninis vamzdis ≥Ø32 mm diametro; Sienelių storis ≥2,9 mm; Aukštis nuo 1,3 m. iki 1,7 m.; Stovas turi būti cinkuotas arba gruntuotas ir 2 kartus dažytas.
2.	Lentelės medžiaga	Lentelės matmenys 140 x 100 mm (galima paklaida +/- 10 proc.); Pagamintos iš ASA termoplastiko arba kitos lygiavertės medžiagos; Vandentiekiui turi būti naudojama mėlynos spalvos lentelė su baltais užrašais; Nuotekoms – žalia lentelė su baltais užrašais; Hidrantams – raudona lentelė su baltais užrašais.
3.	Dokumentai	Techninių reikalavimų atitikties deklaracija.

8. *Šuliniai*

8.1. Gelžbetoninių šulinių gaminių techniniai reikalavimai

Eil. Nr.	Techniniai parametrai ir reikalavimai	Dydis, sąlyga
	Bendrieji parametrai	
1.	Standartai	LST EN 1917+AC:2006, LST EN 13369:2013 arba lygiavertis.
2.	Sertifikavimas	Produkto sertifikavimas turi būti atliktas Lietuvos akredituotoje sertifikavimo įstaigoje turinčioje teisę atlikti produktų sertifikavimą pagal aktualią standartų redakciją.
3.	Medžiaga	Gelžbetonis.
4.	Žiedų gaminimo būdas	Vibropresavimas.
5.	Betono nelaidus vandeniui	Betono markė ne žemesnė kaip W12.
6.	Lipynės	Lipynės turi būti sumontuotos gamykloje. Lipynių medžiaga: • Aliuminio lydiniai pagal LST EN 573-3 arba lygiavertį; • Ketus pagal LST EN 1561 arba LST EN 1562 arba lygiavertį; • Kalus ketus pagal LST EN 1563 arba lygiavertį; • Plienas pagal LST EN 10025 arba LST EN 10080 arba lygiaverti; • Nerūdijantis plienas ne žemesnės nei 1.4541 markės pagal LST EN 10088-1 arba LST EN 10088-3 arba lygiavertį; • Plastikas (polietilenas, kurio tankis ne mažesnis nei 935 g/cm^3 arba lygiavertes savybes turintis polipropileno kopolimeras). Pastaba. Lipynės turi būti pagamintos iš korozijai atsparios medžiagos arba padengtos antikorozine danga - karštai cinkuotos.
	Dokumentai	
7.	Dokumentai pateikiami pirkimo metu	• Galiojanti gamybos kontrolės atitikties sertifikatas. • Eksploatacinių savybių deklaracija (pagal STR 1.01.04:2015).
8.	Dokumentai pateikiami pristatant medžiagas	Eksploatacinių savybių deklaracija (pagal STR 1.01.04:2015).

Pasirenkami parametrai		
9.	Skersmuo	Nurodoma užsakant: • 700 mm; • 1000 mm; • 1500 mm; • 2000 mm.
10.	Išorinė hidroizoliacija	Nurodoma užsakant: • Be hidroizoliacijos • Su hidroizoliacijos.

8.2. Plastikinių šulinių gaminių techniniai reikalavimai

Eil. Nr.	Techniniai parametrai ir reikalavimai	Dydis, sąlyga
Bendrieji parametrai		
1.	Standartai	LST EN 13598 arba lygiavertis.
2.	Dugno (kinetės) medžiaga	PE/PP.
3.	Šachtinio vamzdžio medžiaga	PP/PVC-U.
4.	Sandarinimo žiedai	Turi atitikti LST EN 681-1 arba lygiavertį standartą.
5.	Žymėjimas	• Medžiaga (pvz. PP); • Standartas (EN 13598); • Gamintojo pavadinimas, ženklas; • Nominalus šulinio diametras (pvz. DN315); • Pagaminimo data (pvz. mmyy);.
6.	Šulinėlio montavimo gylis	• DN315, D425 – ne daugiau kaip 4 metrai; • DN600, DN1000 – ne daugiau kaip 6 metrai.
Dokumentai		
7.	Dokumentai pateikiami pirkimo metu	Pateikti galiojančią eksploatacinių savybių deklaraciją (pagal STR 1.01.04:2015)
8.	Dokumentai pateikiami pristatant medžiagas	Pateikti galiojančią eksploatacinių savybių deklaraciją (pagal STR 1.01.04:2015)
Pasirenkami parametrai		
9.	Šulinio šachtos vidinis skersmuo	Nurodoma užsakant: • 315 mm; • 425 mm; • Nuo 546 iki 600 mm; • 1000 mm.
10.	Apkrova	Nurodoma užsakant: • Žaliose eismo zonose, kuriomis naudojasi pėstieji ir dviratininkai, nuosavų namų kiemuose – ne mažiau kaip A15; • Lengvųjų automobilių stovėjimo aikštelėms, šaligatviams ir parkų zonoms – ne mažiau kaip B125; • Važiuojamojoje dalyje – ne mažiau kaip D 400.

*Vamzdžių pajungimas prie šulinėlio šoninės sienutės – montuojant atskirą atvamzdį su išorine sandarinimo guma.

8.3. Lietaus (bordiūrinės) surinkimo grolelės (15 cm aukščio)

Visų grotelių dangčiai ir landos turi atitikti LST EN 124 reikalavimus. Grotelės turi atlaikyti mažiausia 25 t apkrovą (klasė D400). Grotelių medžiaga: kalusis ketus. Grotelės skirtos 15 cm aukščio bordiūrams. Plyšių sąlyginis plotas – 700 cm2. Pralaidumas esant vandens greičiui 1,0 m/s – 14 l/s, maksimalus pralaidumas 20 l/s, surenkamo vandens didžiausias plotas – 800 m2 grotelėms turi būti suteikiama gamintojo eksploatacijos garantija ne mažiau kaip 10 m. Grotelės negali būti montuojamos gatvės važiuojamoje dalyje, tai yra paviršinio vandens surinkimo trapas turi būti numatytas kartu su gatvės bordiūru. Liuko ženklinimas: gaminio klasė, gamintojo identifikacija, europinio standarto žymuo.

8.4. Lietaus surinkimo grolelės

Visų šulinių dangčiai ir landos turi atitikti LST EN ISO9001:2008 reikalavimus. Grotelės, esančios važiuojamojoje dalyje turi būti C250 apkrovos klasės. Ketinės šulinių grotelės ,,plaukiojančio'' tipo.
Šulinių grotelių ir rėmo paviršius turi turėti vienodą ir nelygią struktūrą, kuri užtikrina šulinio grotelių ir rėmo apsaugą nuo slydimo. Šulinių grotelės įrengiamos važiuojamoje dalyje su ilgaamže PVC ir gumos mišinio keičiama tarpine (sumontuota ant dangčio), užtikrinančia triukšmo slopinimą. Tarpinės storis nemažiau kaip 10 mm. Grotelėse turi būti numatyta papildomo užrakto įrengimo vieta. Grotelių atidarymo mechanizmas turi būti paprastas ir nereikalaujantis specialios konstrukcijos laužtuvo ar kablio skirto tik konkrečiam dangčio modeliui. Liuko grotelės su rėmu sujungtos šarnyrine jungtimi. Grotelėse turi būti dvigubas užraktas užtikrinantis prispaudimo jėgą prie rėmo. Grotelėms turi būti suteikiama gamintojo eksploatacijos garantija nemažiau kaip 5 m.
Liuko ženklinimas: gaminio klasė, gamintojo identifikacija, sertifikavimo įstaigos žymuo, europinio standarto žymuo.
Kvadratinio tipo.

8.5. Šulinių dangčiai

Šulinių/kamerų dangčiai turi atitikti LST EN 124-2 arba lygiaverčio standarto reikalavimus. Dangčiai turi būti kalaus ketaus su užraktu ir triukšmą slopinančią tarpine. Dangčiai turi būti apvalūs, glaudžiai prigludę prie korpuso žiedinio paviršiaus. Dangtis į korpusą turi įsidėti laisvai. Dangčio krašto nesutapimas su korpuso kraštu ±2,5mm. Įtrūkimai dangčiuose neleistini.
Šulinių/kamerų dangčiai, esantys važiuojamoje dalyje turi atlaikyti mažiausiai 40 tonų apkrovą (klasė D400), turi būti „plaukiojančio“ tipo su galimybe įstatyti mechaninį užraktą, su stireno butadieno (ar kitos lygiavertės medžiagos) ištisine (storis ne mažiau kaip 10 mm) tarpine, mažinančią horizontalias ir vertikalias apkrovas rėmui, atlošiamas šarnyro pagalba, užsidarantis savo svoriu be papildomų fiksuojančių, rakinamų mechanizmų. Nevažiuojamoje dalyje dangčiai turi atlaikyti mažiausiai 12,5 tonų apkrovą (klasė B125).

9. *Žemės darbai vamzdžiams tranšėjose*

9.1. Bendrieji nuostatai

Visi žemės darbai, naujos statybos ar rekonstravimo metu, turi tenkinti statybos techninio reglamento STR 1.07.02:2005 ir kitų Lietuvoje galiojančių techninių liudijimų ir teisės aktų reikalavimus. Žemės darbai teritorijose, kurioms yra nustatytos specialiosios žemės naudojimo sąlygos turi būti atliekami vadovaujantis reikalavimais (žemės naudojimo apribojimais), nustatytais:

- Lietuvos Respublikos žemės įstatyme;
- Lietuvos Respublikos kelių įstatyme;
- Lietuvos Respublikos geležinkelių transporto kodekse;
- Lietuvos Respublikos Vyriausybės 1992m. gegužės 12d. nutarime Nr.: 343 “Dėl specialiųjų žemės ir miško sąlygų patvirtinimo”;
- kituose teisės aktuose.

Rangovas turi teisę pradėti žemės darbus teritorijoje, kuriai yra nustatytos specialiosios žemės naudojimo sąlygos, tik tada kai:

- Gautas statybą leidžiantis dokumentas arba įgaliotų savivaldybės ir valstybės tarnautojų pritarimai – kai šie dokumentai yra privalomi;

- Gautas žemės savininko arba valdytojo raštiškas pritarimas (sutikimas, sutartis) (kai šie dokumentai yra reikalingi);
- Gauta su žemės darbų vykdymo vietoje esančių požeminių statinių, susisiekimo komunikacijų ir žemės savininkų (naudotojų, valdytojų) suderintas žemės darbų aprašas ir schema- kai nereikalingas statinio projektas.

9.2. Žemės kasimo darbų sąlygos

Rangovui/Statytojui gali tekti vykdyti kasimo darbus žvyre, skalūne, molyje, minkštoje uolienoje ar purioje žemėje, akmenuotoje ar uolėtoje dirvoje, biriame smėlyje, įmirkusioje žemėje ar kitokiomis sąlygomis.
Rangovui/Statytojui gali tekti kasti išilgai inžinerinių komunikacijų, tinklų juos kirsti arba kasti pakartotinai užpiltoje žemėje, ar kitoje panašioje atsakingo požiūrio reikalaujančioje vietoje.
Rangovui/Statytojui draudžiama viršyti brėžiniuose nurodytą kasimo lygį. Toks nesuderintas kasimo perviršis, nesvarbu dėl kokios priežasties, turi būti užpiltas, pagal šioje specifikacijoje pateikiamus reikalavimus.
Grunto kasimas naudojant techniką turi būti sustabdytas prieš pasiekiant projektinį gylį, tam, kad nebūtų perkasų. Siekiant suformuoti kokybišką vamzdžio pagrindą, pagrindo kasimo ir lyginimo darbai turi būti užbaigiami rankiniu būdu. Jei buvo viršytas projektinis gylis, tai ši perkasa turi būti užpilama, tinkamu vamzdžių pagrindui gruntu ir sutankinama Dpr≥95% standartinio reikalaujamo tankio.
Pagrindas vamzdžiui turi atitikti projekte numatytos kokybės pagrindą ir gamintojo rekomendacijas, pasirenkant griežtesnes normas.

9.3. Žemės kasimo darbai

Žemės kasimo darbai susideda iš:
- Viršutinio derlingo sluoksnio pašalinimo;
- Grunto kasimo darbų;
- Grunto išvežimo į laikinus sandėlius.

Žemės kasimo darbai apibrėžiami kaip natūraliai slūgsančių, žmogaus padarytų arba supiltų medžiagų, kurias galima pašalinti rankomis arba naudojant kaušinį ekskavatorių, buldozerį ar purentuvą, kasimas.
Jei žemės kasimo darbų vietos dėl ribotos darbo erdvės, eismo ar kitų priežasčių yra neprieinamos žemės pašalinimo įrangai, žemės kasimo darbai atliekami rankiniu būdu.

9.4. Tranšėjų kasimas

Tranšėjos plotis turi būti pagal standarto LST EN 1610 1 lentelėje nurodytus reikalavimus. Naudojama sutvirtintos tranšėjos sistema.
Vamzdžių tranšėjose, kiek tai įmanoma, neturi būti paviršinio ar gruntinio vandens.
Keliuose, pėsčiųjų takuose ar 5 m nuo esamų arba planuojamų statinių ar kitų įrenginių neturi būti vykdomi jokie kasimo darbai su šlaitiniais kraštais.
Iškastos tranšėjos turi būti tokio dydžio, kad jose tilptų vamzdžiai ir jų pagrindai ir kad tranšėjas būtų galima sutvirtinti, esant reikalui, panaudojant įtvirtinimus. Visi minėti paviršiai turi būti išardyti iki pilno tranšėjos pločio ir per visą dangos gylį tokiu būdu, kad nenukentėtų šalia esantys paviršiai. Paliktas paviršių kraštas turi būti aštrus, lygus, vertikalus ir atitikti liniją. Akmens luitai, organinės ir kitos trukdančios medžiagos, atsidūrusios tranšėjos dugne, turi būti pašalintos, kad paviršius atitiktų nustatytą liniją ir būtų lygus. Tranšėjos dugnas turi būti užpildytas mažiausiai 100 mm smėlio sluoksniu.

9.5. Tranšėjų užpylimas

Tranšėjos neužpilamos tol, kol iš jų nepašalinamos visos atliekos ir kitos trukdančios medžiagos.
Sumontavus ir patikrinus vamzdžius, statinius ir pagrindą, aplink vamzdžius ir virš jų, 150 mm sluoksniais pilama pirminio užpylimo medžiaga. Užpylimo medžiaga turi būti pilama vienu metu maždaug tokiame pačiame gylyje iš abiejų pusių vamzdžių, apžiūros šulinių, atramų, ramsčių ir sienų.

Vamzdis arba apžiūros šulinys turi būti statomas nustatytame aukštyje ir vietoje. Užpilama atsargiai ir ne storesniais nei 150 mm sluoksniais. Kiekvienas sluoksnis atskirai sutankinamas iki tankio, kuris turi siekti $D_{pr} \geq 95$ %. Pradinis užpylimas virš vamzdžio turi būti 300 mm.
Likęs užpylimas iki paviršiaus lygio turi būti pilamas ir tankinamas ne storesniais, nei 300 mm sluoksniais.
Sunkių tankintuvų negalima naudoti 300 mm atstumu virš tų vamzdžių, kurių skersmuo mažesnis negu 200 mm ir 500 mm atstumu, kai vamzdžių skersmenys didesni. Po tomis teritorijomis, kur vyksta eismas. Užpilama sluoksniais, ne storesniais už 200 mm.
Būtina užtikrinti, kad vamzdžiai vienodai gultų ant pagrindo. Su vamzdžiais jokiu būdu negali liestis dideli akmenys ar kiti kieti daiktai. Pagrindas turi būti toks, kad po kiekvienu moviniu sujungimu būtų tinkamos duobės.
Iškasta ar atvežta medžiaga bendram užpylimui turi būti be šlakų, pelenų, organinių medžiagų, purvo ar kitų teršalų, ji turi būti granuliuota ir reikiamai susmulkinta, kad būtų įmanomas reikiamas sutankinimas, joje negali būti akmenų ar susmulkintų uolienų, kurių didžiausias skersmuo neturi viršyti 75 mm.

9.6. Išlyginamasis sluoksnis ir pagrindas

Po vamzdžiu pilamo išlyginamo sluoksnio storis yra ne mažiau kaip 100 mm (jei nenurodyta kitaip), matuojant nuo tiesios vamzdžio atkarpos išorinio paviršiaus. Tranšėjos dugnas ir išlyginamasis sluoksnis negali būti įšalę. Išlyginamojo sluoksnio tankumo laipsnis turi būti Dpr≥97%. Gruntas tankinamas mechaniniu būdu jei dėl pagrindo sąlygų nėra kokių nors apribojimų.
Numatant tankinimo poveikį, reikia atminti, kad gruntui praradus keliamąją galią, įdubos gali būti gerokai didesnės ir įvairesnės nei atsargiai ir tolygiai sutankintame grunte.

9.7. Pirminis užpylimas

Aplink ir virš vamzdžio pilamo grunto kokybė ir tankumas tiesiogiai įtakoja vamzdžio deformaciją ir atsparumą. Užpylimo tikslas tai kuo tolygiau sutvirtinti vamzdį iš šonų ir išilgine kryptimi, apsaugant nuo išorinės apkrovos bei neleidžiant atsirasti taškinei apkrovai.
Gruntas naudojamas užpylimui turi būti švarus, neužterštas, vienodo smulkumo. Grunte neturi būti kenksmingų ir žalingų medžiagų.
Pirminio užpylimo sluoksnis turi siekti bent 150 mm nuo vamzdžio viršaus, jei vamzdžio skersmuo <160 mm. Didesniems vamzdžiams nustatytas 300 mm atitinkamas užpylimo lygis.
Vamzdžių tranšėjų pirminis užpylimas paskirstomas kiek galima tolygiau išilgine kryptimi ir abiejuose vamzdžio pusėse. Itin didelį dėmesį reikia skirti užpylimui prie apatinės vamzdžio dalies.
Vamzdžio skersmens pločio juostą virš vamzdžio mechaniškai galima tankinti tik tada, kai užpylimo storis siekia bent 300 mm. Jei gruntas blogai praleidžia vandenį, vandens tėkmė išilgine kryptimi sulaikoma 1 m pločio molio barjerais, daromais bent 50 m tarpais. Barjeras turi bent 0,3 m iškilti virš vamzdžio.

9.8. Galutinis užpylimas

Urbanizuotoje teritorijoje ir žalioje zonoje galutiniam užpylimui keliami skirtingi reikalavimai.
Urbanizuotoje vietovėje struktūrinėms dalims naudojamos tokios pat sudėties medžiagos kaip ir kitur. Tarp pirminio užpylimo ir struktūrinių sluoksnių pilamas gerai tankinamas gruntas iš tranšėjos, atsižvelgiant į sąlyginius veiksnius. Medžiagos tinkamumas tikrinamas kiekvienoje vietoje, tikrinat įšalo, įdubų ir keliamosios galios savybes.
Neurbanizuotoje vietovėje galutiniam užpylimui naudojama iš tranšėjos iškastas gruntas.
Galutinio užpylimo grūdėtumo reikalavimai:

- 1,0 m storio sluoksnyje virš vamzdžio negali būti didesnio nei 300 mm skersmens akmenų ar nuolaužų;
- didžiausias leistinas sudėtinės dalelės dydis atitinka 2/3 tankinamo sluoksnio storio;
- medžiaga turi būti įvairaus (mišraus) grūdėtumo, kad užpilde neliktų tuščių ertmių.

Įvairūs vamzdžių tranšėjos užpylimo sluoksniai parodyti paveiksle.

9.9. Užpilo patikrinimas ir išbandymas

Grunto sutankinimo tikrinimą atlieka kompetentingi asmenys. Tankinimo rezultatas kontroliuojamas tankumo bandymais, darbo metodų priežiūra.
Pakankamą tankumą galima užtikrinti ir plokščiu apkrovos bandymu.
Grunto sutankinimo bandymai atliekami pagal LST L ENV 1997-2:2001 ir LST L ENV 1997-3:2001.

9.10. Vandens šalinimas

Per visą darbų laikotarpį iškasos turi būti prižiūrimos, kad jose nebūtų vandens. Rangovas/Statytojas turi atlikti visus vandens pašalinimo, gruntinio vandens lygio pažeminimo, išsiurbimo, laikinojo drenažo ir kitus darbus, kurie gali būti reikalingi vandeniui iš iškasų pašalinti ir užtikrinti reikiamą pagrindą statybai. Rangovas/Statytojas privalo pašalinti visą vandenį, kuris patenka į iškasas neatsižvelgiant į jo šaltinį, ir tvarko bei šalina vandenį.

10. *Vamzdynų klojimas uždaru būdu*

Inžinerinių lauko tinklų klojimo darbai uždaru būdu atliekami tokiu eiliškumu:

- atliekamas esamų tinklų geodezinis nužymėjimas (jei jie yra), pažymimos klojamų komunikacijų trasos, darbų vykdymo zonų ribos, šulinių vietos, padaromos atžymos požeminių komunikacijų susikirtimo vietose, pastatant specialius ženklus (jei yra kertamų požeminių komunikacijų);
- išardomas esamas asfaltbetonio sluoksnis (arba nuimamas augalinis grunto sluoksnis, kuris išsaugomas iki statybos pabaigos ir bus panaudotas teritorijos tvarkymo darbams), sandėliuojama, o vėliau perduodama statybines atliekas tvarkančioms bei utilizuojančioms bendrovėms. Atskiriami likę „sumuštinio“ sluoksniai ir sandėliuojami (vėliau bus panaudoti dangos formavimo darbų metu);
- įrengiama darbinė duobė ir joje sumontuojamas valdomos krypties prastūmimo – traukimo įrenginys. Tuo pačiu metu įrengiama ir priėmimo duobė;
- hidraulinio įrenginio pagalba link projektinio išėjimo taško sustumiamos plieninės štangos (1,2 m segmentai), kurios sujungiamos jų galuose esančiais sriegiais;
- pasiekus projektinio išėjimo tašką, esantį priėmimo duobėje, prie štangos prijungiami grunto plėstuvas ir projektuojamo vamzdžio prijungimo sistema;
- prijungtas vamzdis įtraukiamas į štangų suformuotą kanalą. Darbinėje duobėje ištraukiamų štangų segmentai išmontuojami;
- užbaigus darbą įrangą išmontuojama ir iškeliama iš darbinės duobės;
- atliekami sujungimai ir vamzdžių išbandymai bei atitinkamų aktų pasirašymas;
- iškasos užpilamos gruntu, kuris gerai sutankinamas;
- atstatomos išardytos dangos.

Pastaba: Atliekamų darbų uždaru būdu technologiją Rangovas galutinai pasirenka pats, atsižvelgdamas į atliekamų darbų metu esamas geologines sąlygas, turimos įrangos technologines galimybes ir jos pastatymo sąlygas atliekamų darbų vietoje. Pagrindinis reikalavimas atliekamų darbų technologijai – kuo mažiau išardyti esamą asfaltbetonio dangos gatvę.

11. *Išbandymas ir apžiūrėjimas*

11.1. Savitakinių nuotekų vamzdynų išbandymas

Vamzdynų sandarumas tikrinamas pirma vizualiai apžiūrint sandūras, neužpylus gruntu, ir po to užpylus vamzdynus, tarpais tarp gretimų šulinių.
Tikrinamas tinklų hermetiškumas, matuojant pripildomą vandens kiekį į aukščiau pagal nuolydį išsidėsčiusį šulinį, pravalą – jei tai išleistuvas iš pastato. Išlaikius 24 valandas užpildytą vandeniu vamzdyną tikrinamas vandens kritimas 30 minučių laikotarpyje. Neleistinas vandens kritimas šulinyje daugiau kaip 20 cm. Maksimalus vandens nutekėjimas per valandą 100 linijinių metrų turi būti:
Ø 160 mm vamzdžiams – 9 litrai per valandą;
Ø 200 mm vamzdžiui – 13,5 litrų per valandą.

11.2. Nuotekų vamzdynų infiltracinis išbandymas

Visi kolektoriai, šuliniai ir apžiūros kameros užbaigus išbandomos, ar į jas neįsiskverbia vanduo arba oras (kaip nurodyta); patikrinama viso kolektoriaus ilgio konstrukcija ir užpylimas. Visi įvadai į sistemą sandariai uždaromi. Infiltracija neturi viršyti 2,5 l/h 1-am tenkančio metrui sąlyginės angos dydžio, o bendrasis kiekis neturi viršyti 1 l/h viename tiesiniame metre vienam metrui sąlyginės angos dydžio, matuojant visame vamzdyno ilgyje.
Bandymas atliekamas, kai vandens horizontas yra aukštas, tačiau kai nelyja.

SĄNAUDŲ KIEKIŲ ŽINIARAŠTIS

Eil. Nr.	Pavadinimas ir techninės charakteristikos	Nuorodos į TS	Mato vnt.	Kiekis	Pastabos
	LIETAUS NUOTEKYNĖ L1				
1.	Savitakiniai nuotekų PP DN110 mm vamzdžiai ir jų paklojimas Pastabos: Klojant atviru būdu galima naudoti PVC vamzdžius gavus statytojo ir techninės priežiūros sutikimą. Klojimo būdas gali būti pakeistas į uždarą, gavus statytojo ir techninės priežiūros sutikimą. Tokiu atveju vamzdžiai naudojami PE-RC arba GRP	TS2	m	43	
2.	Tas pats DN160	TS2	m	135	
3.	Tas pats DN200	TS2	m	295	
4.	Tas pats DN250	TS2	m	17	
5.	Tas pats DN400	TS2	m	170	
6.	Tas pats DN500	TS2	m	113	
7.	Tas pats DN600	TS2	m	119	
8.	Smėlio pagrindas (10 cm po ir 20 cm virš vamzdžio) DN110 vamzdžiui	TS2	m3	13,76	
9.	Tas pats DN160	TS2	m3	55,35	
10.	Tas pats DN200	TS2	m3	135,7	
11.	Tas pats DN250	TS2	m3	9,18	
12.	Tas pats DN400	TS2	m3	132.6	
13.	Tas pats DN500	TS2	m3	108,26	
14.	Tas pats DN600	TS2	m3	114,24	
15.	Apvalūs surenkami gelžbetoniniai DN1000 mm kanalizacijos šuliniai iki 3,0m ir jų įrengimas (su protarpinėmis, kalaus ketaus 40t/12,5t apkrovos dangčiais ir betonu latakų formatimui, šulinių žymėjimo ženklais) Kritimo stovai:	TS8	kompl.	2/ 2,9	

Eil. Nr.	Pavadinimas ir techninės charakteristikos	Nuorodos į TS	Mato vnt.	Kiekis	Pastabos
	d200 vamzdžiui: trišakis d200 mm, stovas d200 mm, alkūnė d200/90° mm, išorinis (UAB „Ekoprojektas“ katalogo LK 2.0 VI schema) stovų aukščiai: ŠL1-11A – 1,1 m (2 vnt.)				
16.	Apvalūs surenkami gelžbetoniniai DN1500 mm kanalizacijos šuliniai iki 4,5m ir jų įrengimas (su protarpinėmis, kalaus ketaus 40t/12,5t apkrovos dangčiais ir betonu latakų formatimui, kritimo stovu (išoriniai esant didesniam kaip 0,3 m perkričiui), šulinių žymėjimo ženklais) Kritimo stovai: d200 vamzdžiui: trišakis d200 mm, stovas d200 mm, alkūnė d200/90° mm, išorinis (UAB „Ekoprojektas“ katalogo LK 2.0 VI schema) stovų aukščiai: ŠL1-4 – 2,9 m (2 vnt.)	TS8	kompl./ m3	4/ 13,60	
17.	Apvalūs surenkami gelžbetoniniai DN2000 mm kanalizacijos šuliniai iki 4,5m ir jų įrengimas (su protarpinėmis, kalaus ketaus 40t/12,5t apkrovos dangčiais ir betonu latakų formatimui, kritimo stovu (išoriniai esant didesniam kaip 0,3 m perkričiui), šulinių žymėjimo ženklais) Kritimo stovai: d200 vamzdžiui: trišakis d200 mm, stovas d200 mm, alkūnė d200/90° mm, išorinis (UAB „Ekoprojektas“ katalogo LK 2.0 VI schema) stovų aukščiai: ŠL1-3 – 2,0 m (2 vnt.) ŠL1-5 – 1,0 m (1 vnt.) ŠL1-5 – 1,8 m (2 vnt.) ŠL1-7 – 1,6 m (2 vnt.) ŠL1-9 – 1,6 m (2 vnt.) ŠL1-9 – 1,0 m (1 vnt.) ŠL1-12 – 1,3 m (2 vnt.) ŠL1-13 – 0,65 m (1 vnt.) ŠL1-13 – 1,0 m (1 vnt.) ŠL1-15 – 1,5 m (2 vnt.) ŠL1-18 – 1,5 m (4 vnt.) Kritimo stovai: d250 vamzdžiui: trišakis d250 mm, stovas d250 mm, alkūnė d200/90° mm, išorinis (UAB „Ekoprojektas“ katalogo LK 2.0 VI schema) stovų aukščiai:	TS8	kompl./ m3	10/ 48,7 m3	

Eil. Nr.	Pavadinimas ir techninės charakteristikos	Nuorodos į TS	Mato vnt.	Kiekis	Pastabos
	ŠL1-3 – 2,0 m (1 vnt.)				
18.	Lietaus surinkimo šulinėlis su **bordiūrinėmis D400 apkrovos klasės, 15 cm aukščio** grotelėmis: Apvalus surenkamas gelžbetoninis DN 700 mm lietaus surinkimo šulinėlis su **bordiūrinėmis D400 apkrovos klasės, 15 cm aukščio** grotelėmis iki 2,0m su nusodinamąją dalimi 0,3 m ir jo įrengimas (su protarpinėmis, ketiniais 25t apkrovos dangčiu-grotelėmis)	TS8	kompl./ m3	15/ 9,75	
19.	Lietaus surinkimo šulinėlis su grotelėmis: Apvalus surenkamas gelžbetoninis DN 700 mm lietaus surinkimo šulinėlis su kvadratinio tipo plokščiomis grotelėmis iki 2,0m su nusodinamąją dalimi 0,3 m ir jo įrengimas (su protarpinėmis, ketiniu 40t apkrovos dangčiu-grotelėmis)	TS8	kompl./ m3	18/ 11,7	
20.	Protarinis DN160 DN200 DN250 DN400 DN500 DN600	TS8	vnt.	 4 70 2 12 6 8	
21.	Plastikinis DN425 mm apžiūros šulinėlis iki 2,0m ir jo įrengimas (su protarpinėmis, ketiniais 40t/12,5t apkrovos dangčiais, šulinių žymėjimo ženklais, fasoninėmis ir sujungimo detalėmis)	TS 8	kompl.	6	
22.	Plastikinis DN425 lietaus nuotekynės šulinėlis iki 2,0m, su lietaus surinkimo D400 grotelėmis, 0,50m gylio sodinamąja dalimi, įskaitant: Sunkaus tipo ketinis dangtis – lietaus surinkimo grotelės kvadratinio tipo - 1vnt., nužymėjimo ženklas – 1vnt.	TS8	kompl.	2	
23.	Plastikinis DN425 lietaus nuotekynės šulinėlis iki 2,0m, su lietaus surinkimo bordiūrinėmis C250 apkrovos klasės, 15 cm aukščio grotelėmis, 0,50m gylio sodinamąja dalimi, įskaitant: Sunkaus tipo ketinis dangtis – lietaus surinkimo grotelės - 1vnt., nužymėjimo ženklas – 1vnt.	TS8	kompl.	3	
	KITI DARBAI				
1.	Vamzdžių sistemos vidaus apžiūra televizine diagnostine aparatūra, darant vaizdo įrašą, nuolydžio patikrinimas ir jo grafiko sudarymas	TS	m	892	
2.	Vamzdžių sistemos praplovimas, išbandymas	TS11	m	892	
3.	Prisijungimas prie esamų/anksčiau suprojektuotų paviršinių nuotekų tinklų	TS	vnt.	10	
4.	1. Grunto kasimas mechanizuotu būdu, pakrovimas į autosavivarčius ir vežimas Rangovo pasirinktu atstumu į išlykį, m3	TS9	m3 m3 m3	5250 5250 5250	

Eil. Nr.	Pavadinimas ir techninės charakteristikos	Nuorodos į TS	Mato vnt.	Kiekis	Pastabos
	2. Grunto kasimas mechanizuotu būdu, pakrovimas į autosavivarčius ir atvežimas į statybos darbų aikštelę (naujas gruntas sankasos įrengimui) ir paskleidimas vietoje, m3 3. Grunto sutankinimas, m3				
5.	Esamų nuotekų šulinių ir jų dangčių pritaikymas (pakeliant iki ~0,5 m) pagal naujai suprojektuotą paviršių	TS7	vnt.	28	
6.	Esamų vandentiekio šulinių ir jų dangčių pritaikymas (pakeliant iki ~0,5 m) pagal naujai suprojektuotą paviršių	TS7	vnt.	16	
7.	Esamų inžinerinių tinklų pakabinimas/išramstymas, vid. skersmuo d75	TS9	m	250	
8.	Tranšėjų išramstymas	TS9	m2	2400	
9.	Demontuojami esami lietaus šuliniai	TS	vnt.	12	
10.	Demontuotų tinklų galų aklinimas/sandarinimas	TS	vnt.	7	
11.	Demontuojami esami lietaus tinklai DN200-600	TS	m	420	
	PASTABOS				
1.	Nevažiuojamai daliai skirtas „lengvo“ tipo ketinis dangtis. Važiuojamai daliai skirtas “sunkaus” tipo ketinis dangtis				
2.	Šulinių gylius būtina patikslinti darbų metu				
3.	Darbų metu esant poreikiui turi būti pašalintas gruntinis vanduo				

UAB „URBAN LINE“
info@urbanline.lt
Tel. Nr.: 0 662 83321
vita.pigeleviciene@urbanline.lt

2026-01-29

TECHNINĖS SĄLYGOS PROJEKTO RENGIMUI IR RANGOS DARBAMS

Projektas: Fabriko g. atkarpos nuo Topolių g. iki Basanavičiaus g. rekonstravimo, dešinėje pusėje įrengiant pėsčiųjų dviračių takus, ir lietaus tinklų statybos Jonavos m., Jonavos r. sav. Projektas.

Statybos adresas: Fabriko g., Jonavos m.

Statytojas: Jonavos rajono savivaldybės administracija, Žeimių g. 13, LT -55158, Jonava, 8 349 50154, administracija@jonava.lt

Fabriko g. rekonstrukcijos projekto sprendiniai patenka į UAB „Jonavos vandenys“ nuosavybės teise priklausančius ar kitaip valdomų inžinerinių tinklų apsaugos zonas.

Paviršinio (lietaus) nuotekų nuvedimą nuo rekonstruojamų ir naujai įrengiamų kietųjų dangų numatyti į esamą Fabriko g. centralizuoto paviršinių (lietaus) nuotekų tinklą. Esamo paviršinio lietaus) nuotekų tinklo diametras – 600mm. Galimi nuvedimo taškai pažymėti Priede Nr.1 „Fabriko g. atkarpos nuo Topolių g. iki Basanavičiaus g. LT situacijos brėžinys“.

Paviršinių (lietaus) nuotekų nuo projektuojamų dangų išleidimą suprojektuoti remiantis paviršinių nuotekų tvarkymo reglamentu 2007.04.02 Nr. 1-193. Esamų, inžinerinių komunikacijų, požeminių sklendžių kapos ir šulinių liukai, patenkantys po rekonstruojamomis ar naujai projektuojamomis dangomis, privalo būti paaukštinti ar nužeminti iki projektinio aukščio, pakeičiant naujais plaukiojančio tipo. Dangčiai važiuojamoje dalyje turi atlaikyti 40t. , nevažiuojančioje dalyje 12,5t apkrovas . Numatyti g/b šulinių perdangų pakeitimą naujomis. Netinkamus kompensacinius atraminius žiedus pakeisti naujais. Lietaus surinkimo groteles pakeisti naujomis (įrengiamos bordiūruose, ar šalia bordiūrų).

Projekto rengimo metu vadovautis statybos reglamentu STR 2.07.01:2003 „ Vandentiekio ir nuotekų šalintuvas. Pastato inžinerinės sistemos. Lauko inžineriniai tinklai“ reikalavimais bei kitų reglamentuojančių

Parengtą projektą pagal galiojančių norminių dokumentų reikalavimus ir šių sąlygų reikalavimus, pateikti UAB „Jonavos vandenys“ derinimui, pridedant skaitmenines versijas PDF, DWG formatais. Projektus derina inžinierius statybai. Kontaktiniai duomenys: el. paštas: d.gaidamavicius@jonavosvandenys.lt, (+370 611) 15567, administracija@jonavosvandens.lt, tel. Nr.: (+370 349) 54806.

Rangovas privalo ne vėliau kaip prieš 3 (tris) darbo dienas raštu informuoti viešąjį vandens tiekėją UAB „Jonavos vandenys“ apie planuojamus paviršinių (lietaus) nuotekų tinklų statybos darbus, darbų pradžią, technologinių etapų vykdymą ir paslėptų darbų atlikimą. Kontaktiniai duomenys informacijos pateikimui: d.gaidamavicius@jonavosvandenys.lt, (+370 611) 15567, administracija@jonavosvandens.lt, (+370 349) 54806.

Statybos metu pastebėjus netinkamus naudojimui vamzdžius jungiančius lietaus trapus (rinktuvus) su šuliniais pakeisti naujais. Esant šulinių žiedų įtrūkimams juos kosmetiškai suremontuoti. Nustačius avarinės būklės šulinių žiedus kviesti UAB „Jonavos vandenys“ atstovą situacijos įvertinimui. Kontaktiniai duomenys: d.gaidamavicius@jonavosvandenys.lt, (+370 611)15567, (+370 349) 54806.

Paviršinių nuotekų tinklai perduodami viešajam vandens tiekėjui tik po:

– faktinės darbų kokybės patikrinimo UAB „Jonavos vandenys“ atstovo,

– nustatytų defektų pašalinimo.

Baigus paviršinių (lietaus) nuotekų tinklų statybos/rekonstrukcijos darbus pateikiamos šių tinklų išpildomosios topo nuotraukas PDF, DWG formatais adresu:

r.keliauskas@jonavosvandenys.lt, (+370 698) 03601.

Viešasis vandens tiekėjas pasilieka teisę atsisakyti priimti tinklus, jei jie neatitinka projektinių sprendinių ar techninių sąlygų.

Techninės sąlygos galioja tol, kol galioja statybą leidžiantis dokumentas. Jei per 5 metus nuo sąlygų išdavimo datos nebus gautas statybą leidžiantis dokumentas, būtina gauti naujas prisijungimo sąlygas arba pratęsti šių sąlygų galiojimo laiką.

Pridedama: Priedas Nr.1.

„Fabriko g. atkarpos nuo Topolių g. iki Basanavičiaus g. LT situacijos brėžinys“.

Direktoriaus pavaduotojas gamybai R. Keliauskas

Priedas Nr.1

„Fabriko g. atkarpos nuo Topolių g. iki Basanavičiaus g. LT situacijos brėžinys“.

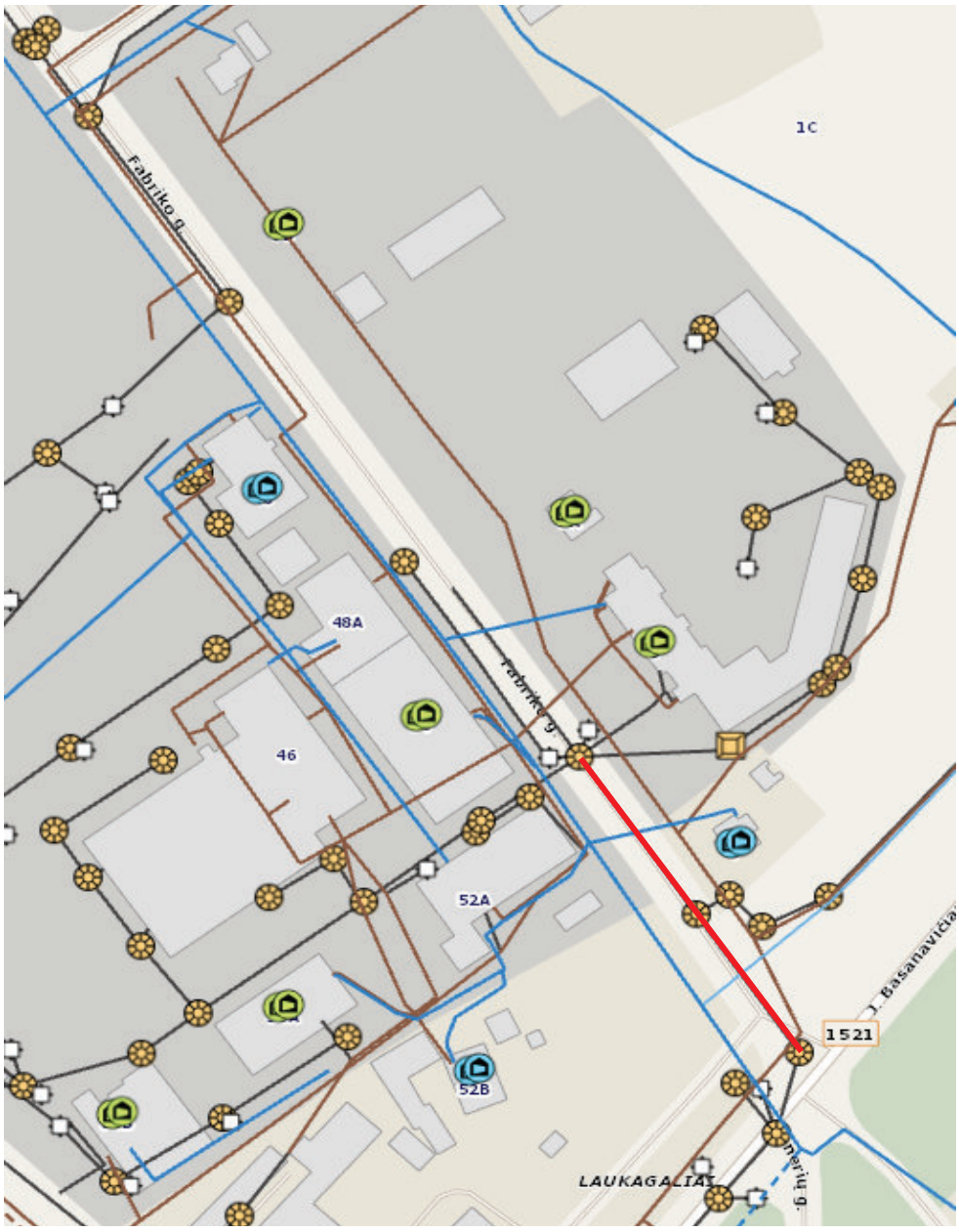

Esamo paviršinio (lietaus) nuotekų tinklo dalis prie kurios jungti naujai klojamus tinklus

DETALŪS METADUOMENYS	
Dokumento sudarytojas (-ai)	UAB ,,JONAVOS VANDENYS''
Dokumento pavadinimas (antraštė)	Dėl TS išdavimo Fabriko g. atkarpos nuo Topolių g. iki Basanavičiaus g. / Jonavos r. sav. administracija
Dokumento registracijos data ir numeris	2026-01-30 Nr. S -65 (1.6)
Dokumento gavimo data ir dokumento gavimo registracijos numeris	-
Dokumento adresatas (-ai)	Jonavos rajono savivaldybės administracija, kiti
Dokumento specifikacijos identifikavimo žymuo	ADOC-V1.0
Parašo paskirtis	Pasirašymas
Parašą sukūrusio asmens vardas, pavardė ir pareigos	Romas Keliauskas Direktoriaus pavaduotojas (-a) gamybai
Parašo sukūrimo data ir laikas	2026-01-29 15:13
Parašo formatas	Einamojo galiojimo (XAdES-EPES)
Laiko žymoje nurodytas laikas	
Informacija apie sertifikavimo paslaugų teikėją	EID-SK 2016
Sertifikato galiojimo laikas	2024-09-05 12:06 - 2029-09-04 23:59
Parašo paskirtis	Registravimas
Parašą sukūrusio asmens vardas, pavardė ir pareigos	Dalia Žukauskienė Administratorius (-ė) - personalo specialistas (-ė)
Parašo sukūrimo data ir laikas	2026-01-30 07:28
Parašo formatas	Einamojo galiojimo (XAdES-EPES)
Laiko žymoje nurodytas laikas	
Informacija apie sertifikavimo paslaugų teikėją	SK ID Solutions EID-Q 2021E
Sertifikato galiojimo laikas	2025-06-19 14:13 - 2030-06-19 23:59
Informacija apie būdus, naudotus metaduomenų vientisumui užtikrinti	-
Pagrindinio dokumento priedų skaičius	1
Pagrindinio dokumento pridedamų dokumentų skaičius	0
Pridedamo dokumento sudarytojas (-ai)	-
Pridedamo dokumento pavadinimas (antraštė)	Priedas Nr.1.docx
Pridedamo dokumento registracijos data ir numeris	-
Programinės įrangos, kuria naudojantis sudarytas elektroninis dokumentas, pavadinimas	Elpako v.20260121.1
Informacija apie elektroninio dokumento ir elektroninio (-ių) parašo (-ų) tikrinimą (tikrinimo data)	Tikrinant dokumentą nenustatyta jokių klaidų (2026-01-30)
Elektroninio dokumento nuorašo atspausdinimo data ir ją atspausdinęs darbuotojas	2026-01-30 nuorašą suformavo Dalia Žukauskienė
Paieškos nuoroda	-
Papildomi metaduomenys	Nuorašą suformavo 2026-01-30 Dokumentų valdymo sistema „Kontora“

SPSC

STATYBOS PRODUKCIJOS
SERTIFIKAVIMO CENTRAS

Valstybės įmonė Statybos produkcijos sertifikavimo centras, įmonės kodas 110068926, Linkmenų g. 28, LT-08217 Vilnius

KVALIFIKACIJOS ATESTATAS

Nr.34948

Rokas Masevičius

[redacted]

Suteikta teisė eiti ypatingojo statinio projekto dalies vadovo ir ypatingojo statinio projekto dalies vykdymo priežiūros vadovo pareigas.

Statiniai: gyvenamieji ir negyvenamieji pastatai, susisiekimo komunikacijos, inžineriniai tinklai, hidrotechnikos statiniai, kiti inžineriniai statiniai, taip pat minėti statiniai, esantys kultūros paveldo objekto teritorijoje, jo apsaugos zonoje, kultūros paveldo vietovėje.
Projekto dalys: vandentiekio ir nuotekų šalinimo, pasirengimo statybai ir statybos darbų organizavimo.

LIETUVOS RESPUBLIKA * VILNIUS * SPSC STATYBOS PRODUKCIJOS SERTIFIKAVIMO CENTRAS * VALSTYBĖS ĮMONĖ *

Direktorius Valdemaras Gauronskis

Išduotas 2018 m. sausio 29 d.

Pirmą kartą išduotas 2015 m. rugpjūčio 13 d.

Kvalifikacijos atestatų registras skelbiamas www.spsc.lt

19430

2016 UAB „LODVILA" 01329-A1

STATINIO PROJEKTO SPRENDINIŲ TARPUSAVIO SUDERINIMO LENTELĖ

Bylos žymuo	*Pavadinimas*	*Projektuotojas*	*Projekto dalies vadovas*	*Kvalif. atest. Nr.*	*Pastabos*
BD	Bendroji dalis	UAB „URBAN LINE“	Robertas Jautakis	37326	
S / SA	Susisiekimo dalis / Architektūrinė dalis	UAB „URBAN LINE“	Rimgaudas Krikščiukas Monika Aldona Sadauskaitė - Fontaine	42006 A 1502	
VN	Vandentiekio ir nuotekų šalinimo dalis	UAB „URBAN LINE“	Rokas Masevičius	34948	
E	Elektrotechnikos dalis	UAB „URBAN LINE“	Ignas Plečkaitis	33370	
ER	Elektroninių ryšių dalis	UAB „URBAN LINE“	Rimas Lučkauskas	31962	
SO	Pasirengimo statybai ir statybos darbų organizavimo dalis	UAB „URBAN LINE“	Neringa Kondakovienė	21939	
KS	Statybos skaičiuojamosios kainos nustatymo dalis	UAB „URBAN LINE“	Neringa Kondakovienė	21939	

0	2026-03	Statybos leidimui, konkursui			
Laida	*Išleidimo data*	*Laidos statusas. Keitimo priežastis (jei taikoma)*			
Kval. patv. dok. Nr.	**URBAN**LINE Liepkalnio g. 85, 02120 Vilnius; Tel. Nr. +370 699 19380; Įmonės kodas: 300149157		*Statinio projekto pavadinimas* **FABRIKO G. ATKARPOS NUO TOPOLIŲ G. IKI J. BASANAVIČIAUS G. REKONSTRAVIMO, DEŠINĖJE PUSĖJE ĮRENGIANT PĖSČIŲJŲ-DVIRAČIŲ TAKĄ, IR LIETAUS NUOTEKŲ TINKLŲ STATYBOS JONAVOS M., JONAVOS R. SAV. PROJEKTAS** *Statinio numeris ir pavadinimas* -		
37326	SPV	R. Jautakis			
			Dokumento pavadinimas **STATINIO PROJEKTO SPRENDINIŲ TARPUSAVIO SUDERINIMO LENTELĖ**		*Laida* 0
LT	*Statytojas ir (arba) Užsakovas* **JONAVOS RAJONO SAVIVALDYBĖ / JONAVOS RAJONO SAVIVALDYBĖS ADMINISTRACIJA**		*Dokumento žymuo* **UL-24-0149-XX-TP-PSTSL-01**	*Lapas* 1	*Lapų* 1

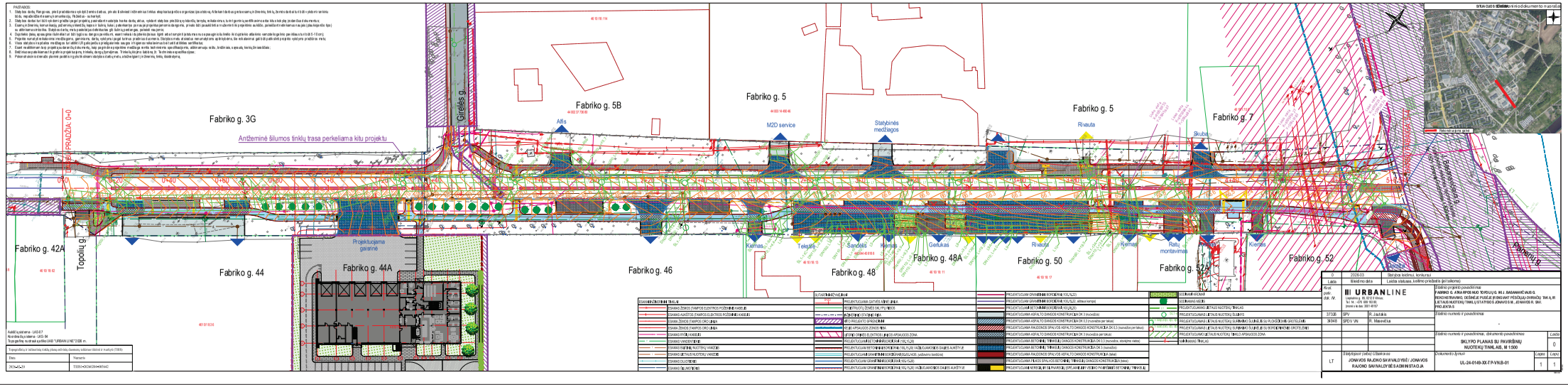
PASTABOS:
Fabriko g. 3G
Fabriko g. 5B
Fabriko g. 5
Fabriko g. 7
Fabriko g. 42A
Fabriko g. 44
Fabriko g. 44A
Fabriko g. 46
Fabriko g. 48
Fabriko g. 48A
Fabriko g. 50
Fabriko g. 52A
Fabriko g. 52
Antžeminė šilumos tinklų trasa perkeliama kitu projektu
Projektuojama garažinė
Gilėlės g.
Topolių g.
Kiemas
Takelis
Sandėlis
Gerlukas
Rivaulos
Ratų montavimas
Skuba
Alfa
M2D service
Statybinės medžiagos
Rivauta
Kranto g.
Aukštų sk. virš ±0.000 – 1 aukštas
Aukščių sistema – LAS-07
Koordinačių sistema – LKS-94
Tvirtinimo detalės – UAB "URBAN LI NE" ESR nr.
Projektinių ir rašiniuose tinklų plėtinių vardinių diametrų indeksai (skirsnis ir numeris (TSKS)
Data:
Numeris
TSKS-4.2006:2004-005542
URBANLINE
UAB "URBAN LINE"
Laisvės al. 30, 3173 Vilnius
tel.: +370 699 10 010,
įmonės k. kod. 300 149 197
Fabriko g. 3, 5A, 5B, 7, 44, 44A, 46, 48, 48A, 50, 52, 52A, Gilėlės g., Kranto g., Topolių g. ir Antžeminė šilumos tinklų trasa perkeliama kitu projektu
SKLYPO PLANAS SU PAVIRŠINIŲ NUOTĖKIŲ TINKLAIS, M 1:500
UL-24-0149-XX-T-PVNLB-01
JONAVOS RAJONO SAVIVALDYBĖS ADMINISTRACIJA
JONAVOS RAJONO SAVIVALDYBĖS ADMINISTRACIJA
2026-03
Derinta teisėtos, konkursui
Laida
Keista statiuose, keitimo priedaiuose (pataisomo)
R. Jautakis
R. Mikevičius
Lapų
Lapai
1
1
LT
0

DETALŪS METADUOMENYS	
Dokumento sudarytojas (-ai)	UAB ,,JONAVOS VANDENYS''
Dokumento pavadinimas (antraštė)	FABRIKO G. ATKARPOS NUO TOPOLIŲ G. IKI J. BASANAVIČIAUS G. REKONSTRAVIMO, DEŠINĖJE PUSĖJE ĮRENGIANT PĖSČIŲJŲ-DVIRAČIŲ TAKĄ, IR LIETAUS NUOTEKŲ TINKLŲ STATYBOS JONAVOS M., JONAVOS R. SAV. PROJEKTAS (SUDERINTA)
Dokumento gavimo data ir dokumento gavimo registracijos numeris	-
Dokumento specifikacijos identifikavimo žymuo	ADOC-V1.0
Parašo paskirtis	Pasirašymas
Parašą sukūrusio asmens vardas, pavardė ir pareigos	Darius Gaidamavičius Inžinierius (-ė) statybai
Parašo sukūrimo data ir laikas	2026-06-16 13:48
Parašo formatas	Einamojo galiojimo (XAdES-EPES)
Laiko žymoje nurodytas laikas	
Informacija apie sertifikavimo paslaugų teikėją	RCSC IssuingCA-2
Sertifikato galiojimo laikas	2025-07-16 14:31 - 2027-07-16 14:31
Informacija apie būdus, naudotus metaduomenų vientisumui užtikrinti	-
Pagrindinio dokumento priedų skaičius	0
Pagrindinio dokumento pridedamų dokumentų skaičius	0
Programinės įrangos, kuria naudojantis sudarytas elektroninis dokumentas, pavadinimas	Elpako v.20260605.1
Informacija apie elektroninio dokumento ir elektroninio (-ių) parašo (-ų) tikrinimą (tikrinimo data)	Metaduomuo "Registravimo data" privalo būti elektroniniame dokumente ir kiekviename pasikartojančiame tėviniame elemente Metaduomuo "Dokumento registracijos Nr." privalo būti elektroniniame dokumente ir kiekviename pasikartojančiame tėviniame elemente Metaduomuo "Priskirtos bylos (tomo) indeksas (-ai)" privalo būti elektroniniame dokumente ir kiekviename pasikartojančiame tėviniame elemente
Elektroninio dokumento nuorašo atspausdinimo data ir ją atspausdinęs darbuotojas	2026-06-16 nuorašą suformavo Darius Gaidamavičius
Paieškos nuoroda	-
Papildomi metaduomenys	Nuorašą suformavo 2026-06-16 Dokumentų valdymo sistema „Deka Office“

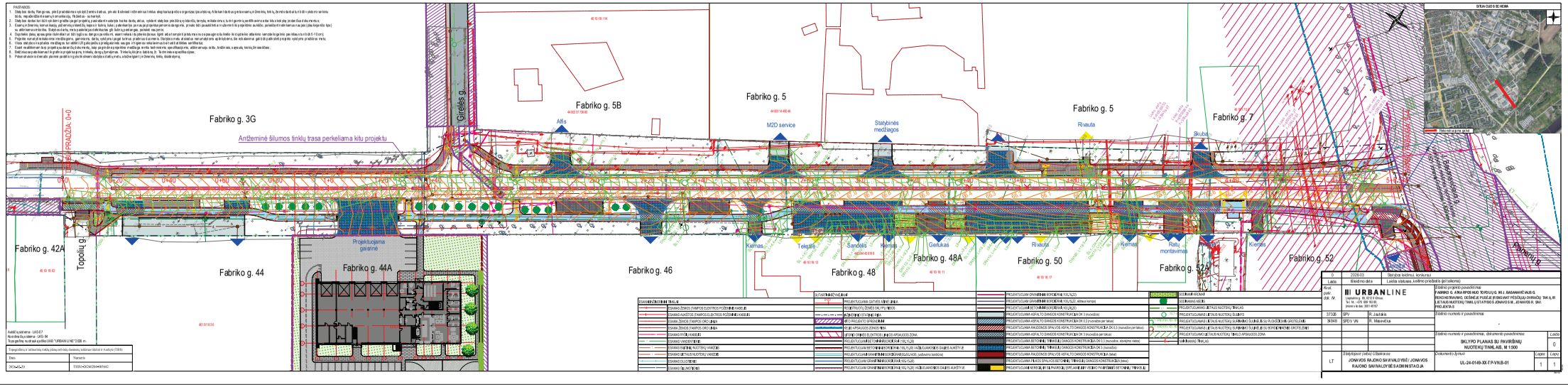
Fabriko g. 3G
Fabriko g. 5B
Fabriko g. 5
Fabriko g. 5
Fabriko g. 7
Fabriko g. 42A
Fabriko g. 44
Fabriko g. 44A
Fabriko g. 46
Fabriko g. 48
Fabriko g. 48A
Fabriko g. 50
Fabriko g. 52A
Fabriko g. 52
Antžeminė šilumos tinklų trasa perkeliama kitu projektu
Projektuojama garažinė
Griešės g.
Topolių g.
Kiemas
Takelis
Sandėlis
Gerlukas
Rivaula
Ratų montavimas
Skuba
M2D service
Alfa
Statybinės medžiagos
PRIJUNGIMAS PRIE ESAMO 0,4 kV TINKLO
Esamas 0,4kV kabelis AVBbShv 4x150 SR
Esamas 0,4kV kabelis AVBbShv 4x150 SR
Esamas 0,4kV kabelis AVBbShv 4x150 SR

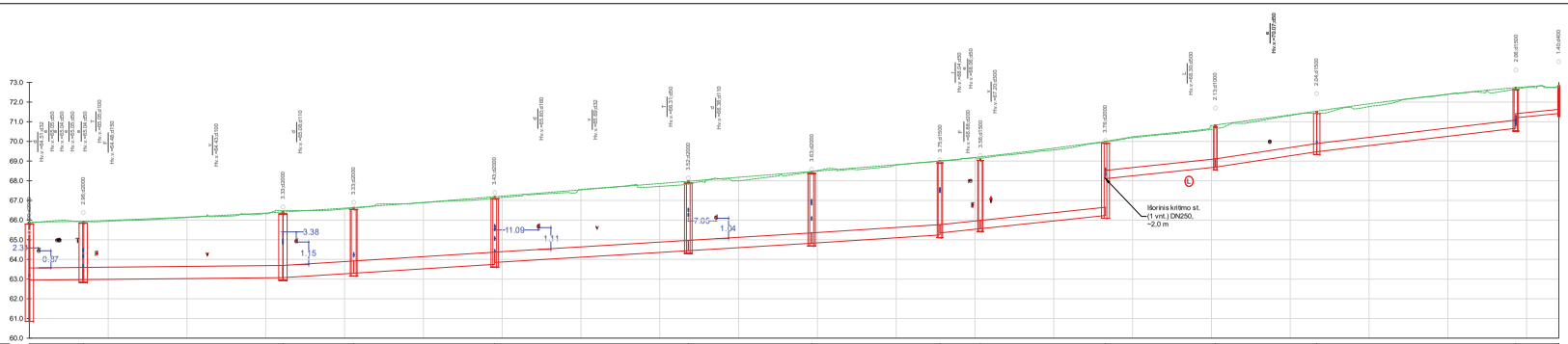
Mh 1:500
Mv 1:100
Ilginis kritimo st.
(1 vnt.) DN250,
~2,0 m
11.09
1.11
3.38
1.15
7.05
1.04
2.3
0.37

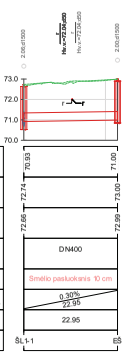
Mh 1:500
Mv 1:100
DN400
Smėlio pasluoksnis 10 cm
0.30%
22.95
22.95
ŠL1-1

| | | |

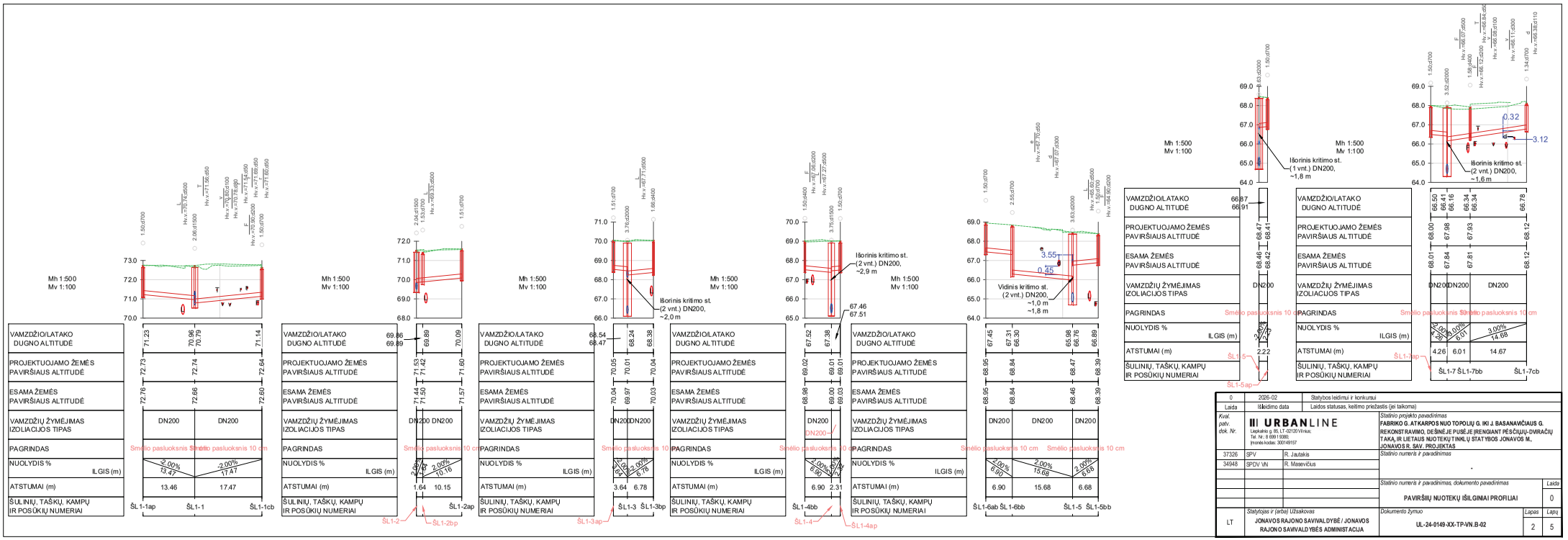

0	2026-02	Statybos leidimui ir konkursui	
Laida	Išleidimo data	Laidos statusas, keitimo priežastis (jei taikoma)	
Kval. patv. dok. Nr.	URBANLINE Liepkalnio g. 85, LT-02120 Vilnius Tel. Nr.: 8 699 11380 Įmonės kodas: 300149157	Statinio projekto pavadinimas FABRIKO G. ATKARPOS NUO TOPOLIŲ G. IKI J. BASANAVIČIAUS G. REKONSTRAVIMO, DEŠINĖJE PUSĖJE ĮRENGIANT PĖSČIŲJŲ-DVIRAČIŲ TAKĄ, IR LIETAUS NUOTEKŲ TINKLŲ STATYBOS JONAVOS M., JONAVOS R. SAV. PROJEKTAS	
37326	SPV	R. Jautakis	Statinio numeris ir pavadinimas -
34948	SPDV VN	R. Masevičius	
			Statinio numeris ir pavadinimas, dokumento pavadinimas PAVIRŠIŲ NUOTEKŲ IŠILGINIAI PROFILIAI
LT	Statytojas ir (arba) Užsakovas JONAVOS RAJONO SAVIVALDYBĖ / JONAVOS RAJONO SAVIVALDYBĖS ADMINISTACIJA	Dokumento žymuo UL-24-0149-XX-TP-VN.B-02	Lapas 2 / Lapų 5

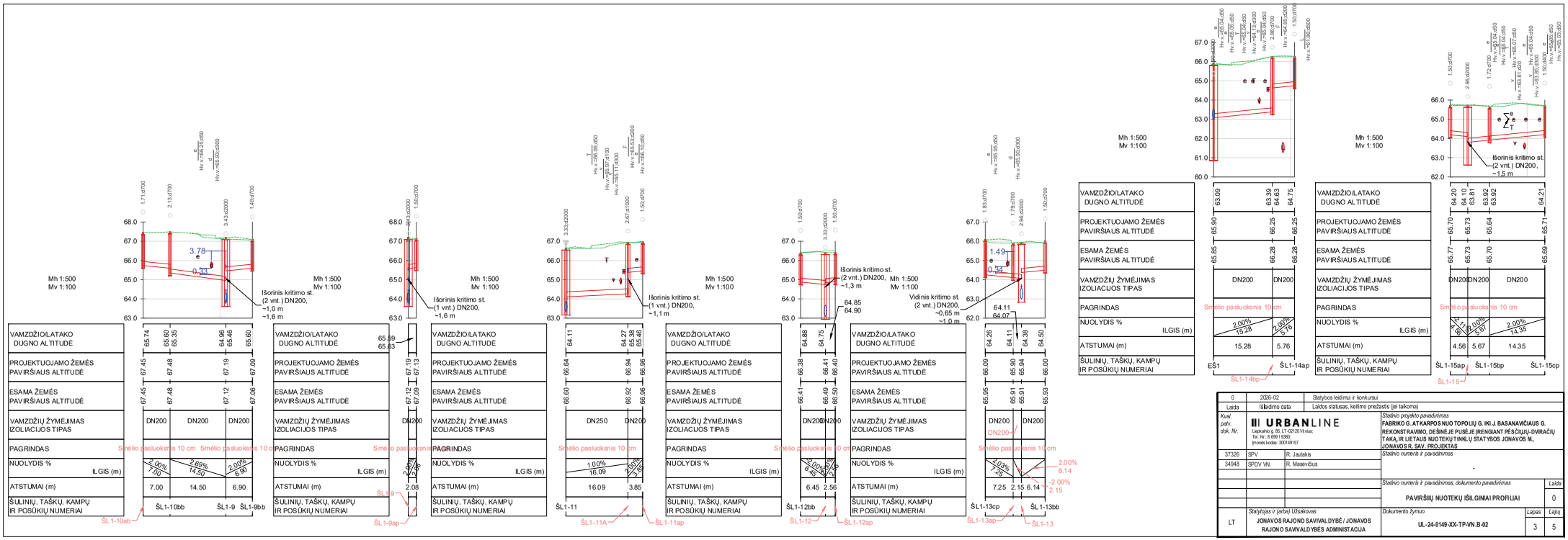

0	2026-02	Statybos leidimui ir konkursui	
Laida	Išleidimo data	Laidos statusas, keitimo priežastis (jei taikoma)	
Kval. patv. dok. Nr.	URBANLINE Liepkalnio g. 85, LT-02120 Vilnius Tel. Nr.: 8 699 11380 Įmonės kodas: 300149157	Statinio projekto pavadinimas FABRIKO G. ATKARPOS NUO TOPOLIŲ G. IKI J. BASANAVIČIAUS G. REKONSTRAVIMO, DEŠINĖJE PUSĖJE ĮRENGIANT PĖSČIŲJŲ-DVIRAČIŲ TAKĄ, IR LIETAUS NUOTEKŲ TINKLŲ STATYBOS JONAVOS M., JONAVOS R. SAV. PROJEKTAS	
37326	SPV	R. Jautakis	Statinio numeris ir pavadinimas -
34948	SPDV VN	R. Masevičius	
			Statinio numeris ir pavadinimas, dokumento pavadinimas PAVIRŠIŲJŲ NUOTEKŲ IŠILGINIAI PROFILIAI Laida 0
LT	Statytojas ir (arba) Užsakovas JONAVOS RAJONO SAVIVALDYBĖ / JONAVOS RAJONO SAVIVALDYBĖS ADMINISTACIJA	Dokumento žymuo UL-24-0149-XX-TP-VN.B-02	Lapas 3 / Lapų 5

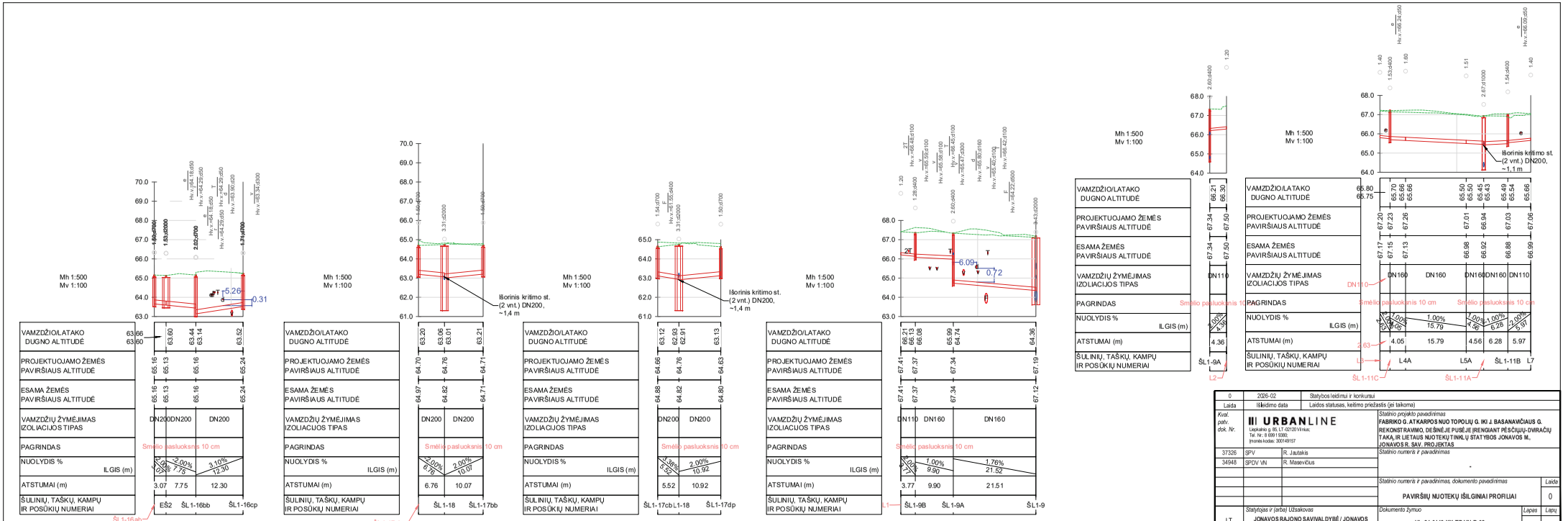

0	2026-02	Statybos leidimui ir konkursui
Laida	Išleidimo data	Laidos statusas, keitimo priežastis (jei taikoma)

Kval. patv. dok. Nr.	URBANLINE Liepkalnio g. 85, LT-02120 Vilnius Tel. Nr.: 8 699 11380 Įmonės kodas: 300149157	Statinio projekto pavadinimas FABRIKO G. ATKARPOS NUO TOPOLIŲ G. IKI J. BASANAVIČIAUS G. REKONSTRAVIMO, DEŠINĖJE PUSĖJE ĮRENGIANT PĖSČIŲJŲ-DVIRAČIŲ TAKĄ, IR LIETAUS NUOTEKŲ TINKLŲ STATYBOS JONAVOS M., JONAVOS R. SAV. PROJEKTAS
37326	SPV R. Jautakis	Statinio numeris ir pavadinimas
34948	SPDV VN R. Masevičius	-
		Statinio numeris ir pavadinimas, dokumento pavadinimas / Laida
		PAVIRŠINIŲ NUOTEKŲ IŠILGINIAI PROFILIAI / 0
LT	Statytojas ir (arba) Užsakovas JONAVOS RAJONO SAVIVALDYBĖ / JONAVOS RAJONO SAVIVALDYBĖS ADMINISTRACIJA	Dokumento žymuo UL-24-0149-XX-TP-VN.B-02 / Lapas 4 / Lapų 5

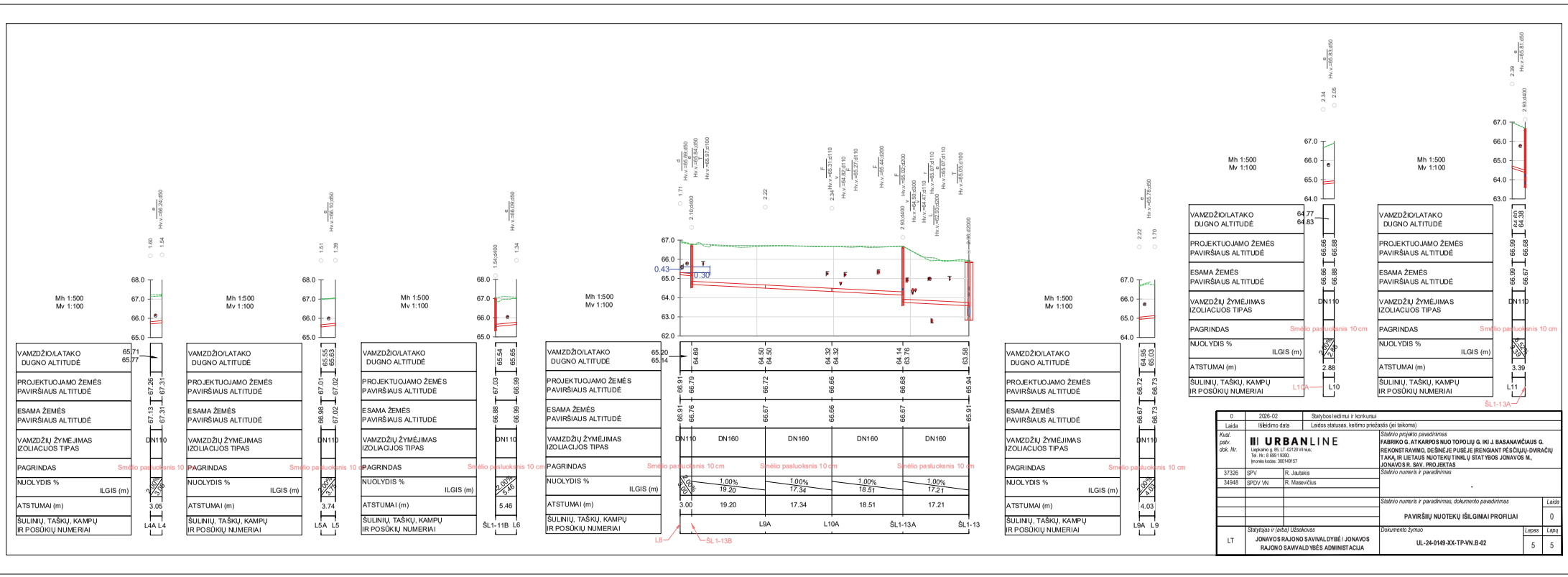

0	2026-02	Statybos leidimui ir konkursui	
Laida	Išleidimo data	Laidos statusas, keitimo priežastis (jei taikoma)	
Kval. patv. dok. Nr.	URBANLINE Liepkalnio g. 85, LT-02120 Vilnius Tel. Nr.: 8 699 13380 Įmonės kodas: 300149157	*Statinio projekto pavadinimas* **FABRIKO G. ATKARPOS NUO TOPOLIŲ G. IKI J. BASANAVIČIAUS G. REKONSTRAVIMO, DEŠINĖJE PUSĖJE ĮRENGIANT PĖSČIŲJŲ-DVIRAČIŲ TAKĄ, IR LIETAUS NUOTEKŲ TINKLŲ STATYBOS JONAVOS M., JONAVOS R. SAV. PROJEKTAS*	
37326	SPV	R. Jautakis	*Statinio numeris ir pavadinimas* -
34948	SPDV VN	R. Masevičius	
			Statinio numeris ir pavadinimas, dokumento pavadinimas — Laida
			PAVIRŠIŲJŲ NUOTEKŲ IŠILGINIAI PROFILIAI — 0
LT	*Statytojas ir (arba) Užsakovas* **JONAVOS RAJONO SAVIVALDYBĖ / JONAVOS RAJONO SAVIVALDYBĖS ADMINISTACIJA**	*Dokumento žymuo* **UL-24-0149-XX-TP-VN.B-02**	*Lapas* 5 — *Lapų* 5

Šulinių duomenų lentelė		
Šulinio Nr.	X koordinatė	Y koordinatė
EŠ	518222.82	6105423.93
EŠ1	518456.68	6105100.50
EŠ2	518492.25	6105054.77
L1	518359.16	6105208.08
L2	518367.21	6105196.87
L3	518377.76	6105182.09
L4	518379.85	6105178.76
L4A	518382.61	6105180.06
L5	518389.04	6105165.78
L5A	518392.31	6105167.61
L6	518397.73	6105153.43
L7	518398.12	6105152.87
L8	518405.76	6105141.77
L9	518415.79	6105125.89
L9A	518419.34	6105127.80
L10	518426.67	6105112.65
L10A	518429.37	6105113.65
L11	518438.80	6105095.41
ŠL1-1	518234.30	6105404.05
ŠL1-1ap	518236.45	6105417.34
ŠL1-1bb	518229.51	6105413.88
ŠL1-1cb	518218.39	6105411.28
ŠL1-2	518263.95	6105363.15
ŠL1-2A	518278.84	6105342.18
ŠL1-2ap	518266.58	6105374.58
ŠL1-2bp	518263.92	6105364.78

Šulinių duomenų lentelė		
Šulinio Nr.	X koordinatė	Y koordinatė
ŠL1-3	518300.17	6105324.21
ŠL1-3A	518318.67	6105298.39
ŠL1-3ap	518299.62	6105327.81
ŠL1-3bp	518293.43	6105323.50
ŠL1-4	518324.65	6105290.05
ŠL1-4ap	518324.73	6105292.36
ŠL1-4bb	518317.83	6105289.01
ŠL1-5	518343.57	6105263.57
ŠL1-5ap	518345.65	6105262.78
ŠL1-5bb	518339.66	6105258.15
ŠL1-6ab	518341.25	6105284.94
ŠL1-6bb	518345.05	6105279.18
ŠL1-7	518361.38	6105237.82
ŠL1-7ap	518360.38	6105241.96
ŠL1-7bb	518356.45	6105234.40
ŠL1-7cb	518341.78	6105234.74
ŠL1-9	518389.81	6105197.76
ŠL1-9A	518368.55	6105201.02
ŠL1-9ap	518391.86	6105197.41
ŠL1-9B	518362.79	6105209.07
ŠL1-9bb	518386.74	6105191.58
ŠL1-10ab	518388.49	6105217.71
ŠL1-10bb	518392.54	6105212.00
ŠL1-11	518410.54	6105168.58
ŠL1-11A	518395.11	6105164.01
ŠL1-11ap	518391.42	6105162.91

Šulinių duomenų lentelė		
Šulinio Nr.	X koordinatė	Y koordinatė
ŠL1-11B	518398.65	6105158.82
ŠL1-11C	518380.12	6105183.26
ŠL1-12	518420.95	6105153.94
ŠL1-12ap	518420.81	6105156.50
ŠL1-12bb	518414.90	6105151.73
ŠL1-13	518450.15	6105112.50
ŠL1-13A	518440.07	6105098.55
ŠL1-13ap	518450.39	6105114.64
ŠL1-13B	518408.24	6105143.47
ŠL1-13bb	518444.90	6105109.30
ŠL1-13cp	518454.39	6105120.69
ŠL1-14ap	518442.90	6105094.49
ŠL1-14bp	518445.97	6105089.62
ŠL1-15	518467.93	6105086.05
ŠL1-15ap	518467.45	6105090.59
ŠL1-15bp	518465.53	6105080.91
ŠL1-15cp	518458.34	6105068.49
ŠL1-16ab	518491.24	6105057.67
ŠL1-16bb	518484.70	6105053.07
ŠL1-16cp	518472.62	6105050.72
ŠL1-17ab	518508.79	6105035.91
ŠL1-17bb	518498.71	6105030.00
ŠL1-17cb	518514.24	6105028.64
ŠL1-17dp	518507.12	6105018.34
ŠL1-18	518508.74	6105029.14
ŠL1-19	518347.87	6105227.79

0	2026-02	Statybos leidimui ir konkursui
Laida	Išleidimo data	Laidos statusas, keitimo priežastis (jei taikoma)

Kval. patv. dok. Nr.

URBANLINE
Liepkalnio g. 85, LT-02120 Vilnius;
Tel. Nr.: 8 699 19380;
Įmonės kodas: 300149157

Statinio projekto pavadinimas
FABRIKO G. ATKARPOS NUO TOPOLIŲ G. IKI J. BASANAVIČIAUS G. REKONSTRAVIMO, DEŠINĖJE PUSĖJE ĮRENGIANT PĖSČIŲJŲ-DVIRAČIŲ TAKĄ, IR LIETAUS NUOTEKŲ TINKLŲ STATYBOS JONAVOS M., JONAVOS R. SAV. PROJEKTAS

37326	SPV	R. Jautakis
34948	SPDV VN	R. Masevičius

Statinio numeris ir pavadinimas
-

Statinio numeris ir pavadinimas, dokumento pavadinimas
ŠULINIŲ, TAŠKŲ KOORDINATĖS

Laida
0

LT

Statytojas ir (arba) Užsakovas
JONAVOS RAJONO SAVIVALDYBĖ / JONAVOS RAJONO SAVIVALDYBĖS ADMINISTACIJA

Dokumento žymuo
UL-24-0149-XX-TP-VN.B-03

Lapas 1 *Lapų* 1

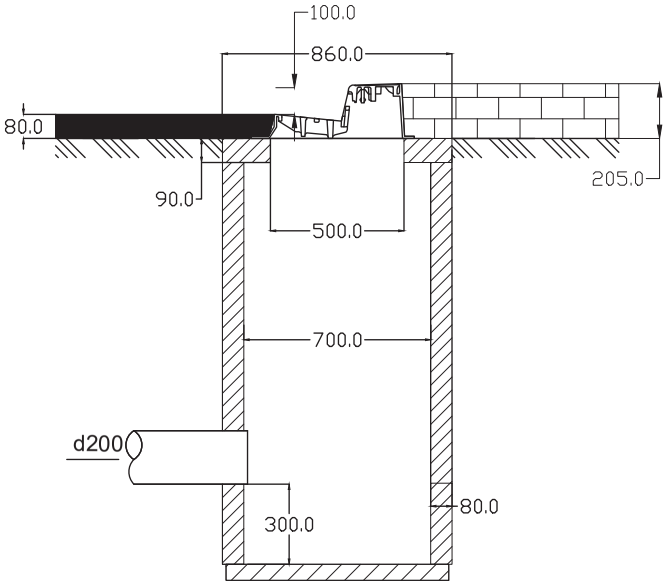

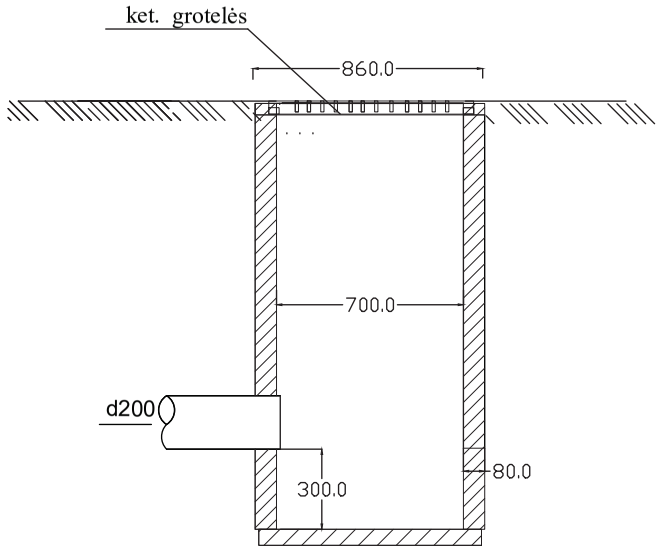

0	2026-02	Statybos leidimui ir konkursui			
Laida	Išleidimo data	Laidos statusas, keitimo priežastis (jei taikoma)			
Kval. patv. dok. Nr.	**URBANLINE** Liepkalnio g. 85, LT-02120 Vilnius; Tel. Nr.: 8 699 19380; Įmonės kodas: 300149157			*Statinio projekto pavadinimas* **FABRIKO G. ATKARPOS NUO TOPOLIŲ G. IKI J. BASANAVIČIAUS G. REKONSTRAVIMO, DEŠINĖJE PUSĖJE ĮRENGIANT PĖSČIŲJŲ-DVIRAČIŲ TAKĄ, IR LIETAUS NUOTEKŲ TINKLŲ STATYBOS JONAVOS M., JONAVOS R. SAV. PROJEKTAS**	
37326	SPV	R. Jautakis		*Statinio numeris ir pavadinimas* -	
34948	SPDV VN	R. Masevičius			
				Statinio numeris ir pavadinimas, dokumento pavadinimas	*Laida*
				LIETAUS SURINKIMO ŠULINĖLIŲ SCHEMOS	0
LT	*Statytojas ir (arba) Užsakovas* **JONAVOS RAJONO SAVIVALDYBĖ / JONAVOS RAJONO SAVIVALDYBĖS ADMINISTACIJA**			*Dokumento žymuo* **UL-24-0149-XX-TP-VN.B-04**	*Lapas* 1 / *Lapų* 1

NUOTEKŲ PAJUNGIMAS Į G/B ŠULINIUS (SU KRITIMO STOVU IŠORĖJE)

PJŪVIS 1-1

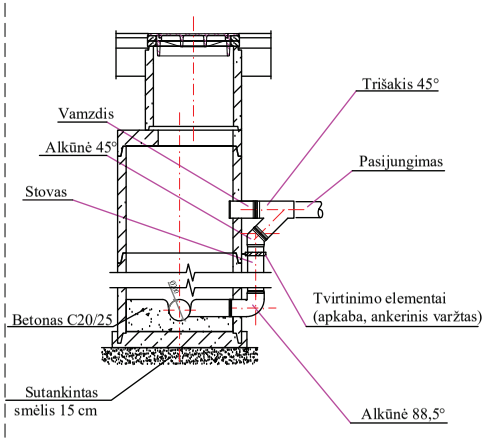

SCHEMA 1. PLANAS

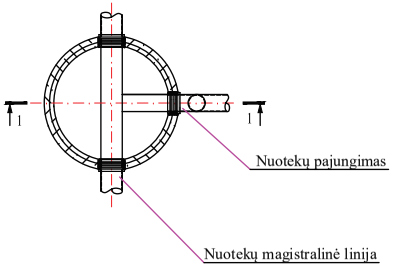

SCHEMA 2. PLANAS

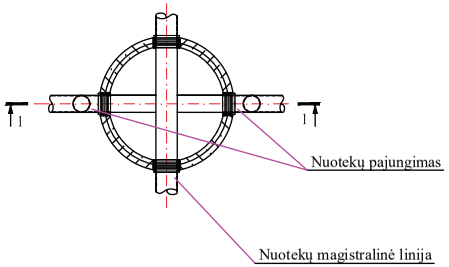

NUOTEKŲ PAJUNGIMAS Į G/B ŠULINIUS (SU KRITIMO STOVU VIDUJE)

PJŪVIS 1-1

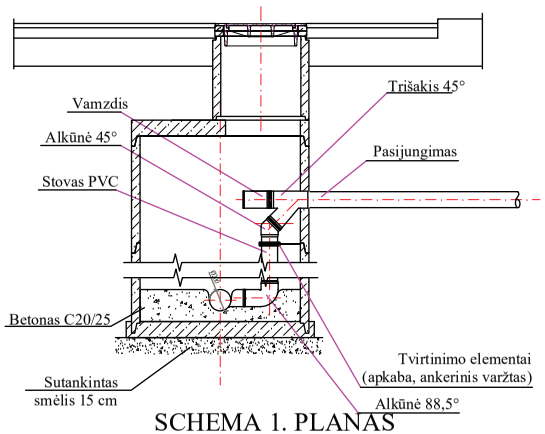

SCHEMA 1. PLANAS

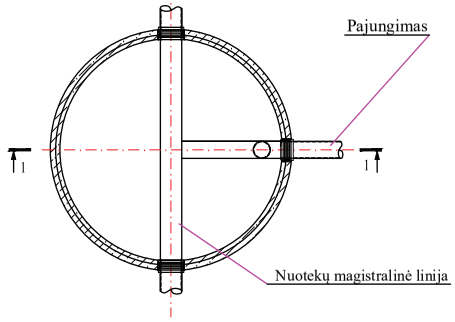

SCHEMA 2. PLANAS

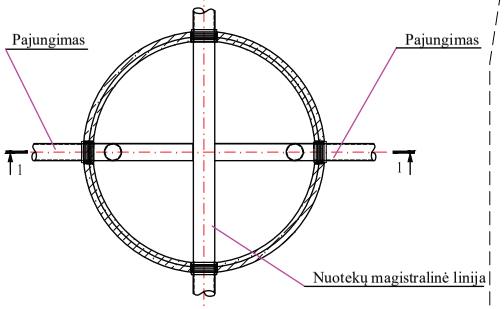

NUOTEKŲ PAJUNGIMAS Į G/B ŠULINIUS (BE KRITIMO STOVO)

PJŪVIS 1-1

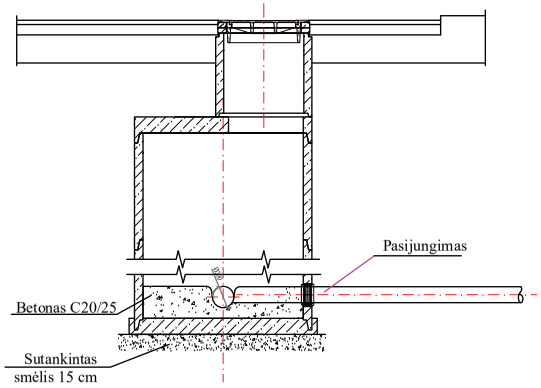

SCHEMA 1. PLANAS

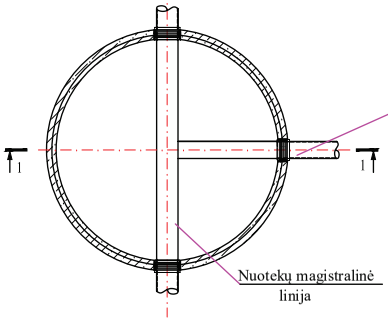

SCHEMA 1. PLANAS

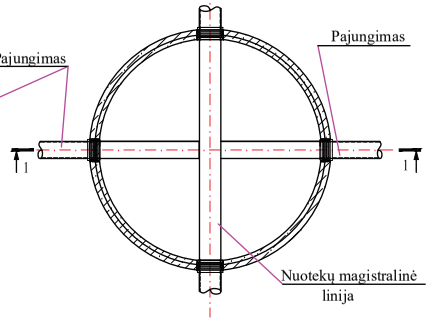

0	2026-02	Statybos leidimui ir konkursui	
Laida	Išleidimo data	Laidos statusas, keitimo priežastis (jei taikoma)	
Kval. patv. dok. Nr.	**URBANLINE** Liepkalnio g. 85, LT-02120 Vilnius; Tel. Nr.: 8 699 19380; Įmonės kodas: 300149157		*Statinio projekto pavadinimas* **FABRIKO G. ATKARPOS NUO TOPOLIŲ G. IKI J. BASANAVIČIAUS G. REKONSTRAVIMO, DEŠINĖJE PUSĖJE ĮRENGIANT PĖSČIŲJŲ-DVIRAČIŲ TAKĄ, IR LIETAUS NUOTEKŲ TINKLŲ STATYBOS JONAVOS M., JONAVOS R. SAV. PROJEKTAS**
37326	SPV	R. Jautakis	*Statinio numeris ir pavadinimas* -
34948	SPDV VN	R. Masevičius	
			Statinio numeris ir pavadinimas, dokumento pavadinimas — *Laida* **LIETAUS ŠULINIŲ SCHEMOS** — 0
LT	*Statytojas ir (arba) Užsakovas* **JONAVOS RAJONO SAVIVALDYBĖ / JONAVOS RAJONO SAVIVALDYBĖS ADMINISTACIJA**		*Dokumento žymuo* **UL-24-0149-XX-TP-VN.B-04** *Lapas*: 1 — *Lapų*: 1